LYRA BICYLINDRE FOCS

CATALOGUE PIECES DETACHEES

LYRA BICYLINDRE FOCS

AUTOMOBILES N. ATLANTIQUE
Tel 01 49 85 92 52

MICROCAR

A PARTIR DU MILLÉSIME 96

TABLES DES MATIÈRES

	Pages
MOTEUR	1A - 1B - 1C - 1D
MOTEUR PARTIE INJECTION	2A - 2B - 2C - 2D - 2E
CIRCUIT ALIMENTATION	3
ACCESSOIRES ÉLECTRIQUE	4
ÉCHAPPEMENT / REFROIDISSEMENT / MOTEUR	5
CHAUFFAGE REFROIDISSEMENT	6
ESSUIE GLACE / LAVE GLACE	7
POULIES: MOTRICE ET RECEPTRICE 1ère VERSION	8A
POULIES: MOTRICE ET RECEPTRICE 2ème VERSION	8B
ROUES ET MOYEUX	9
PONT INVERSEUR	10
COMMANDE PONT INVERSEUR	11
CHASSIS / SUPPORT MOTEUR / SUSPENSION AVANT	12
SUSPENSION ARRIERE / FREIN A MAIN	13
MOYEUX DE FREIN	14
CIRCUIT FREINS / ACCESSOIRES PEDALERIE	15
DIRECTION	16
ACCESSOIRES TABLEAU DE BORD	17
FAISCEAU ELECTRIQUE	18
FEUX ET ACCESSOIRES	19
PORTIERES	20A - 20B
ELEMENTS AVANTS CARROSSERIE	21
CARROSSERIE / VITRAGE	22A - 22B
SIEGES / ACCESSOIRES INTERIEURS	23
ELEMENTS CARROSSERIE / HABILLAGE PAVILLON	24
ACCESSOIRES COMPLEMENTAIRES	25

AUTOMOBILES N. ATLANTIQUE
Tel 01 49 85 92 52

	...ments (jeu)	RO 640 008			
2A	Piston std	RO 640 009	RO 701 031	(1)	2
2B	Piston +0,50	RO 640 114	RO 701 032	(1)	2
2C	Piston +1,00	RO 640 115	RO 701 033	(1)	2
3	Coussinet / Axe piston	RO 640 010			2
4	Axe / piston	RO 640 116			2
5	Circlips	RO 640 117			2
6A	Coussinet std	RO 640 011	RO 701 034	(1)	4
6B	Coussinet -0,25	RO 640 118	RO 701 035	(1)	2
6C	Coussinet -0,50	RO 640 119	RO 701 036	(1)	2
7	Bielle	RO 640 120	RO 701 037	(1)	2
8	Vis	RO 640 121			2
9	Clavette distribution	RO 640 122			4
10	Bouchon	RO 640 123			1
11	Vilebrequin	RO 640 422			2
12	Vis	RO 640 423			1
13	Goupille	RO 640 129			1
14A	Jeu de culbuteur + access.	RO 640 133			1
14B	Culbuteur	RO 640 134			1
15	Vis de réglage	RO 640 135			2
16	Écrou	RO 640 136			4
17	Vis de réglage	RO 640 137			4
18	Écrou	RO 640 138			2
19	Biellette / Pompe injection	RO 640 139			2
20	Support / Axe culbuteur	RO 640 140			2
21	Rondelle	RO 640 141			3
22	Écrou	RO 640 142			3
23	Goujon	RO 640 143			3
24	Axe / Culbuteur	RO 640 144			3
25	Goupille	RO 640 145			1
26	Bouchon	RO 640 146			1
27	Arbre à cames	RO 640 147			2
28	Culbuteur	RO 640 134			1
	Entretoise	RO 640 149			2
	Came	RO 640 150			1
	Vis	RO 640 151			1
	Anneau	RO 640 012			1
	Capot	RO 640 152			1
	Vis	RO 640 153			1
	Bouchon	RO 640 172			3
	Joint cuivre	RO 640 173			1
					1

(1) Bloc alu (voir actualité technique N° 179)

MOTEUR

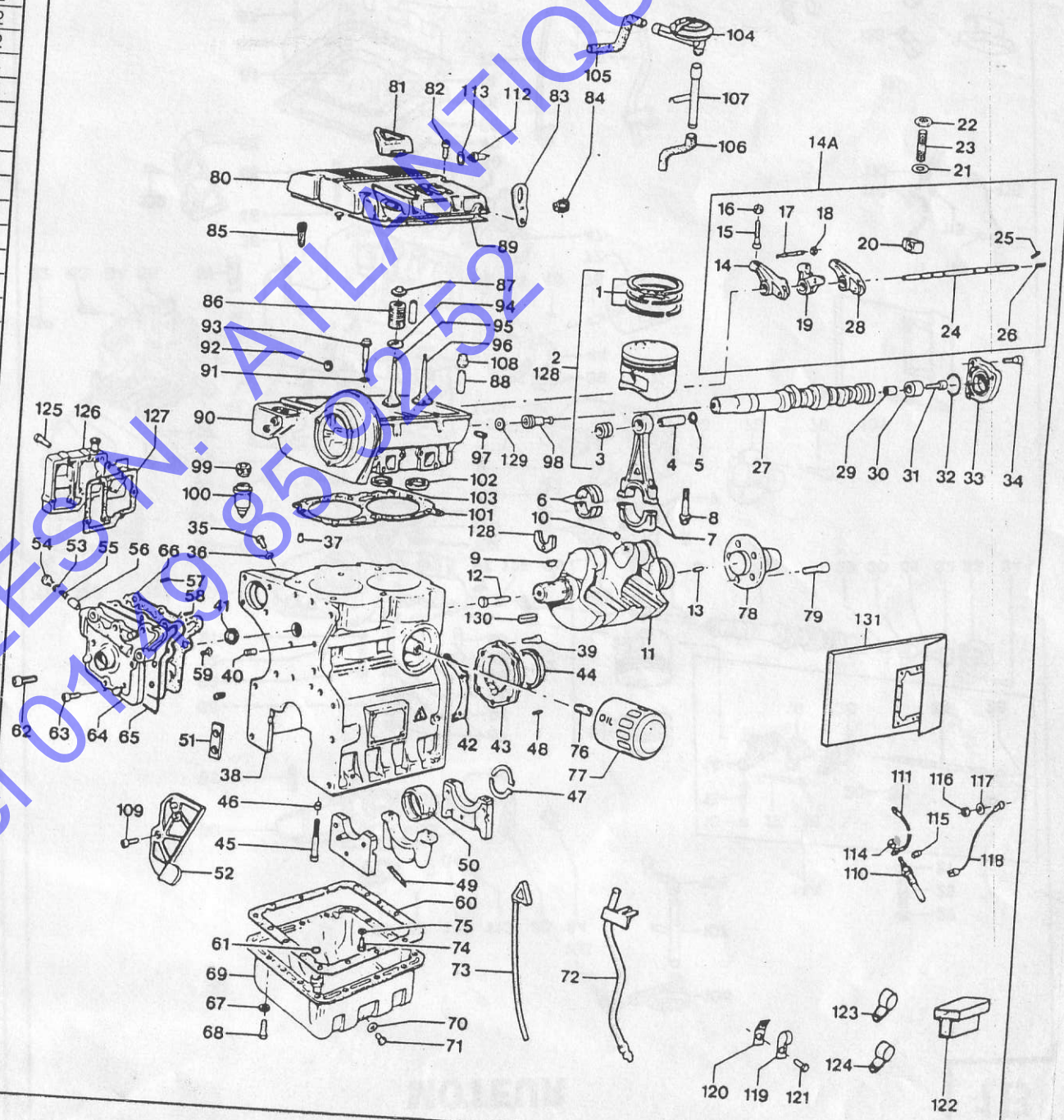

AUTOMOBILES N. ATLANTIQUE
Tel 01 49 85 02 52

rep.	désignation	code	remplacé par	rq.	nb.
37	Goujon	RO 640 149			2
38	Bloc moteur	RO 640 175	RO 701 040	(1)	1
39	Vis	RO 640 179			6
40	Vis obturateur	RO 640 180			1
41	Bouchon	RO 640 181			4
42	Joint	RO 640 017			1
43	Flange	RO 640 182			1
44	Joint d'étanchéité	RO 640 018			1
45	Vis	RO 640 183			4
46	Goujon	RO 640 149			4
47A	Rondelle de butée std	RO 640 019			2
47B	Rondelle de butée +0,10	RO 640 185			2
47C	Rondelle de butée +0,20	RO 640 186			2
48	Goupille	RO 640 187			2
49	Joint	RO 640 020			4
50A	Coussinet std	RO 640 021			2
50B	Coussinet -0,25	RO 640 192			2
50C	Coussinet -0,50	RO 640 193			2
51	Entretoise	RO 640 198			1
52	Flange	RO 640 199			1
53	Joint	RO 640 173			1
54	Bouchon	RO 640 298			1
55	Ressort	RO 640 299			1
56	Entretoise	RO 640 300			1
57	Goupille	RO 640 301			1
58	Goupille	RO 640 187			1
59	Vis	RO 640 159			3
60	Joint	RO 640 056			1
61	Joint	RO 640 057			1
62	Vis	RO 640 304			1
63	Vis	RO 640 306			6
64	Pompe à huile complète	RO 640 427			1
65	Joint	RO 640 060			1
66	Garniture / Pompe	RO 640 061			1
67	Rondelle	RO 640 307			14
68	Vis	RO 640 176			1
69	Carter d'huile M18	RO 640 309			1
70	Joint torique	RO 640 064	RO 701 057	(2)	2
71	Bouchon	RO 640 065	RO 701 056	(2)	2
72	Tube support jauge	RO 640 105	RO 701 030	(1)	1
73	Jauge	RO 640 106			1

(1) Bloc alu (voir actualité technique N° 179)

(2) A partir du moteur N° 3948445 (voir actualité technique N° 187)

MOTEUR

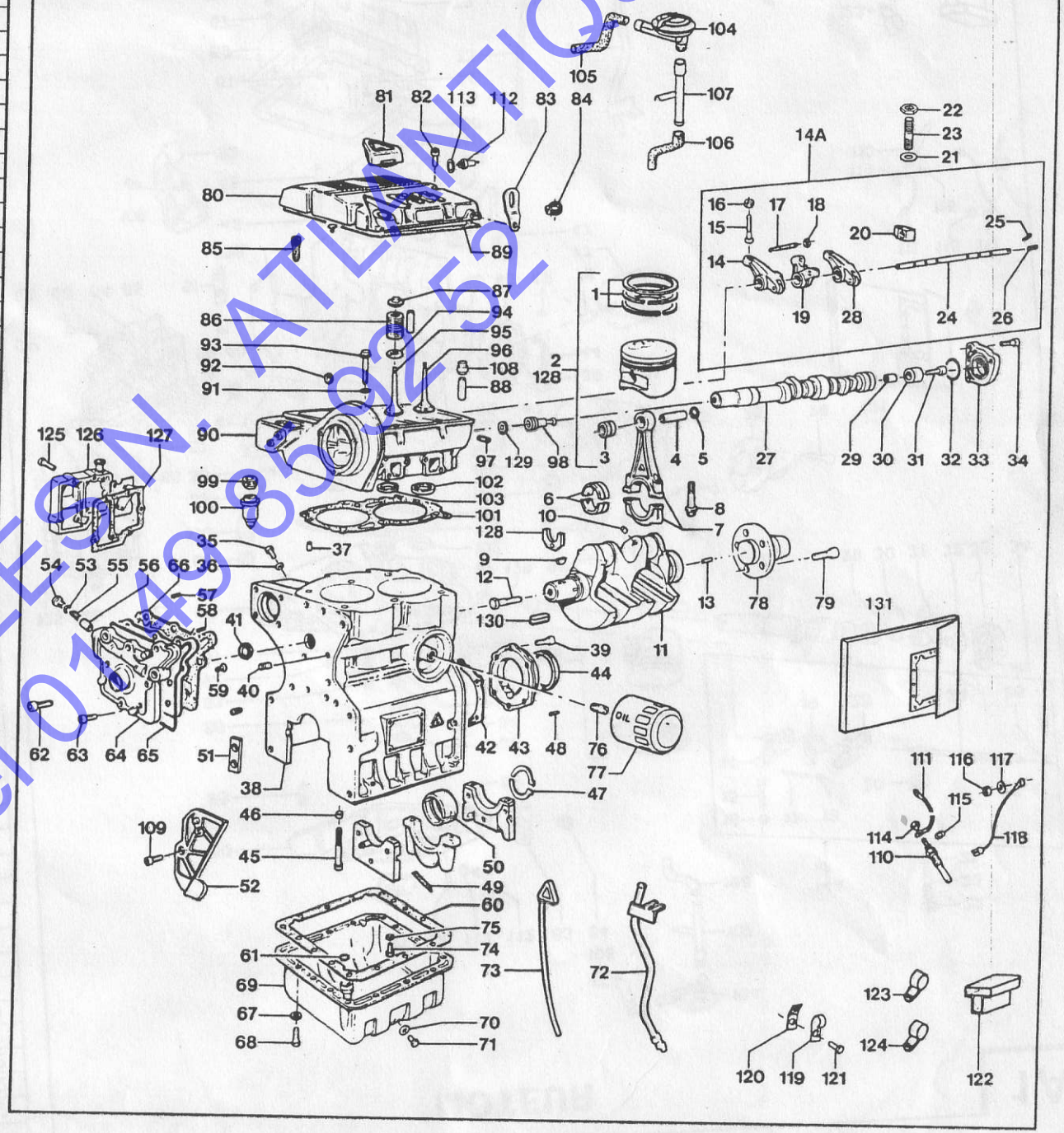

AUTOMOBILES N. ATLANTIQUE
Tel 01 49 85 92 52

rep.	désignation	code	remplacé par	rq.	nb.
74	Boulon	RO 640 310			1
75	Rondelle	RO 640 311			1
76	Raccord / Filtre à huile	RO 640 312			1
77	Filtre à huile	RO 640 066			1
78	Prolongateur	RO 640 130			1
79	Boulon	RO 640 127			5
80	Couvercle	RO 701 005			1
81	Bouchon	RO 640 357			1
82	Vis	RO 640 153			9
83	Crochet de levage	RO 640 359			2
84	Collier	RO 640 360			1
85	Connecteur	RO 640 361			1
86	Ressort	RO 640 362			4
87	Coupelle	RO 640 363			4
88	Guide soupape	RO 640 070			4
89	Joint	RO 640 071			1
90	Culasse	RO 640 364			1
91	Rondelle	RO 640 365			6
92	Bouchon	RO 640 366			1
93	Vis spécial	RO 640 367			6
94	Rondelle	RO 640 368			4
95	Soupape échappement	RO 640 072			2
96	Soupape admission	RO 640 073			2
97	Vis	RO 640 369			2
98	Raccord Eau / Chauffage	RO 701 058	RO 701 059	(2)	1
99	Écrou	RO 640 371			2
100	Chambre précombustion	RO 640 372			2
101A	Joint 1,45 sans trou	RO 640 074			1
101B	Joint 1,55 1 trou	RO 640 075			1
101C	Joint 1,65 2 trous	RO 640 076			1
102	Siège / Soupape admission	RO 640 373			2
103	Siège / Soupape échappement	RO 640 374			2
104	Reniflard	RO 701 006			1
105A	Tube 74 mm	RO 640 375			1
105B	Tube 93 mm	RO 640 078			
106	Tube	RO 640 079			1
107	Pipe	RO 701 007			1
108	Joint	RO 640 377			4
109	Vis	RO 640 304			3
110	Bougie préchauffage	RO 640 080	RO 701 014	(1)	2
111	Connexion	RO 640 383			1

(1) A partir du moteur N° 3615457 (voir actualité technique N° 177)
(2) A partir du moteur N° 3409203 (voir actualité technique N° 187)

MOTEUR

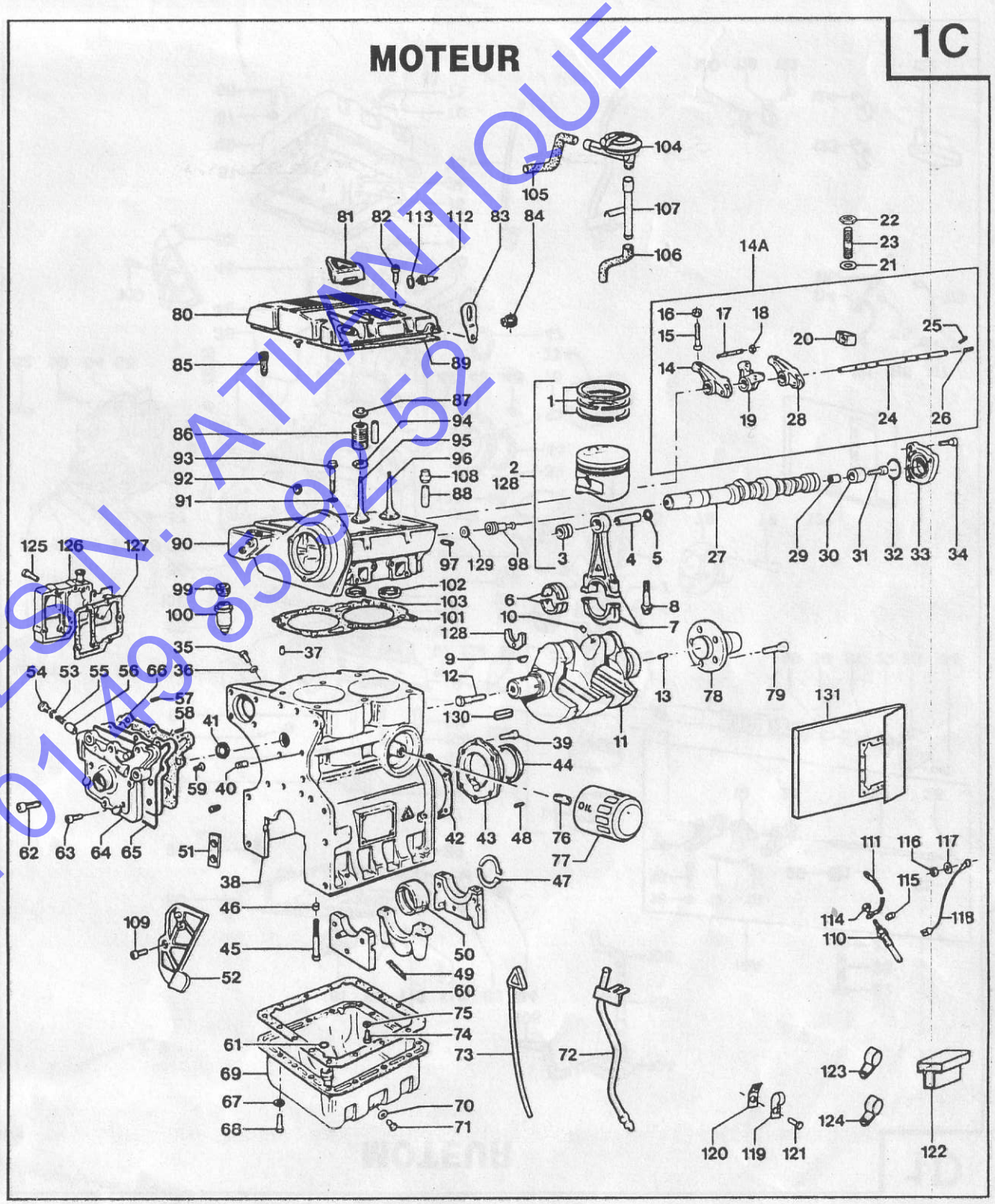

AUTOMOBILES N. ATLANTIQUE
Tel 01 49 85 92 52

rep.	désignation	code	remplacé par	rq.	nb.
112	Contact - Pression huile	RO 640 083			1
113	Joint cuivre	RO 640 173			1
114	Écrou	RO 640 390			2
115	Rondelle	RO 640 391			2
116	Écrou	RO 640 392			1
117	Rondelle	RO 640 393			1
118	Résistance / Connexion	RO 640 394	RO 701 015	(1)	1
119	Collier	RO 640 402			1
120	Fixation plate	RO 640 398			1
121	Vis	RO 640 399			1
122	Boîtier sortie alternateur	RO 640 400			1
123	Collier Ø 6	RO 640 401			1
124	Collier Ø 9,5	RO 640 402			1
125	Vis	RO 640 176			6
126	Couvercle	RO 640 177			1
127	Joint de couvercle	RO 640 016			1
128	Fourchette Fix. raccord	RO 701 060			1
129	Joint torique Ø 25x2,5	RO 701 061			1
130	Clavette 8 mm pompe	RO 640 428			1
131	Pochette de joints moteur	RO 640 089			1
	Moteur Focs 502/H3	RO 660679			1

(1) A partir du moteur N° 3615457 (voir actualité technique N° 177)

MOTEUR

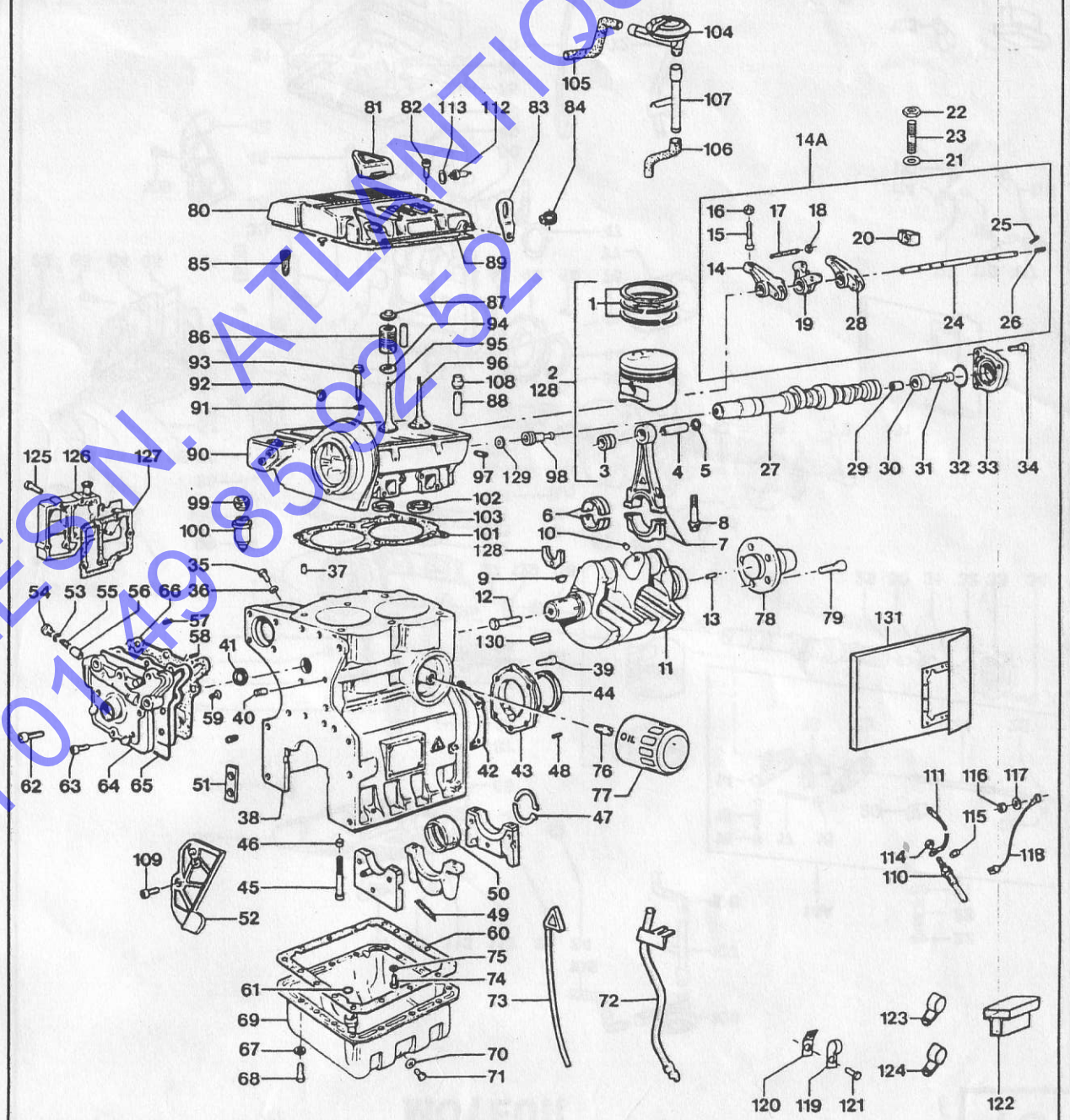

AUTOMOBILES N. ATLANTIQUE
Tel 01 49 85 92 52

MOTEUR PARTIE INJECTION

rep.	désignation	code	remplacé par	rq.	nb.
1	Support filtre à air	RO 640 093			1
2	Vis	RO 640 094			2
3	Vis	RO 640 304			1
4	Joint	RO 640 001			1
5	Joint	RO 640 002			2
6	Collecteur d'échappement	RO 640 096			1
7	Goujon	RO 640 097			4
8	Joint de couvercle	RO 701 053			1
9	Écrou	RO 640 102			4
10	Tôle	RO 640 112			1
11	Vis	RO 640 100			1
12	Pipe	RO 640 101			1
13	Écrou	RO 640 102			2
14	Bride	RO 640 103			1
15	Joint	RO 640 003			1
16	Goujon	RO 640 104			2
17	Cartouche filtre à air	RO 640 005			1
18	Couvercle filtre à air	RO 640 006			1
19	Union	RO 640 113			1
20	Joint métal de valve fendue	RO 701 054			1
21	Vis	RO 640 404			4
22A	Volant + rotor + couronne 90 dts	RO 640 092	RO 701 020	(2)	1
22B	Volant + rotor + couronne 73 dts	RO 701 069			1
23	Stator	RO 640 081	RO 701 023	(2)	1
24	Boulon	RO 640 127			5
25	Pignon distribution / Arbre à came	RO 640 154			1
26	Courroie	RO 640 013	RO 701 055	(3)	1
27	Joint spi	RO 640 014			1
28	Vis	RO 640 155			3
29	Couvercle	RO 640 156			1
30	Bague dorée	RO 640 015			1
31	Roulement	RO 640 157			1
32	Carte plaque	RO 640 158			1
33	Vis	RO 640 159			3
34	Support masse	RO 640 160			1
35	Piston	RO 640 161	Supprimé	(1)	1
36	Bague contrôle	RO 640 162			1
37	Entretoise	RO 640 163			1
38	Roulement	RO 640 164			1
39	Bague d'arrêt	RO 640 165			1
40	Vis	RO 640 166			1

(1) A partir du moteur N° 3419707 (voir actualité technique N° 173)
(2) A partir du moteur N° 3673803 (voir actualité technique N° 178)
(3) A partir du moteur N° 3742951 (voir actualité technique N° 182)

AUTOMOBILES N. ATLANTIQUE
Tel 01 40 85 03 52

MOTEUR PARTIE INJECTION

rep.	désignation	code	remplacé par	rq.	nb.
41	Rondelle	RO 640 170			1
42	Écrou	RO 640 142			1
43	Goujon	RO 640 169	RO 701 039	(1)	1
44	Rondelle	RO 640 170			1
45	Poulie / Transmission	RO 640 171			1
46	Goujon	RO 640 353	Supprimé	(1)	1
47	Écrou cylindrique	RO 640 354			1
48	Levier	RO 640 355	Supprimé	(1)	1
49	Pipe admission Gasoil	RO 640 200	RO 701 046	(2)	1
50	Vis fix. pipe	RO 640 201			4
51	Joint / pipe ADM	RO 640 202	RO 701 047	(2)	1
52	Écrou	RO 640 203			2
53	Rondelle	RO 640 204			2
54	Goujon	RO 640 205			2
55	Pompe d'alimentation	RO 701 003			1
56	Joint torique	RO 640 023			1
57	Came / poussée	RO 701 004			1
58	Joint torique	RO 640 429	RO 701 048	(2)	4
59	Écrou	RO 640 207			4
60	Goujon	RO 640 208			4
61	Rondelle	RO 640 209			4
62	Poussoir	RO 640 210			2
63	Vis de réglage	RO 640 211			2
64	Valve fendue	RO 701 009	RO 701 049	(2)	2
65	Ressort	RO 640 212			2
66	Valve distribution	RO 640 430			2
67	Piston	RO 701 000	RO 701 051	(2)	2
68	Écrou / piston	RO 640 213			2
69	Support	RO 640 214			2
70	Bague	RO 640 215			2
71	Came	RO 640 216			2
72	Pompe injection CPL	RO 701 001	RO 701 041	(1)	2
73	Corps / Pompe inj.	RO 701 010			2
74	Cale de tarage	RO 640 218			2
75	Joint de pression	RO 640 219			2
76	Came de poussée	RO 640 220			2
77	Entretoise	RO 640 221			2
78	Buse	RO 640 222			2
79	Joint	RO 640 223			2
80	Joint torique	RO 640 433			2
81	Levier régulation	RO 640 225			2

(1) Bloc alu (voir actualité technique N° 174)
(2) A partir du moteur N°3716085 Bloc alu (voir actualité technique N° 180)

AUTOMOBILES N. ATLANTIQUE
Tél 01 40 85 03 52

MOTEUR PARTIE INJECTION

rep.	désignation	code	remplacé par	rq.	nb.
32	Vis	RO 640 226			8
33	Retenue inférieure	RO 640 227			2
34	Circlips	RO 640 228			2
35	Pare flammes	RO 640 029			2
36	Joint torique	RO 640 030			2
37	Couvercle à visser	RO 640 434			2
38	Douille Nez d'injecteur	RO 701 002			2
39	Vis creuse	RO 640 230			2
40	Couronne volant moteur	RO 701 070	RO 701 066	(3)	2
41	Joint cuivre	RO 640 033			4
42	électrovalve	RO 640 032		(1)	1
43	Joint cuivre	RO 640 237			2
44	Goupille	RO 640 238			2
45	Goupille	RO 640 239			2
46	Vis	RO 640 232			1
47	Protection	RO 640 243			1
48	Courroie	RO 640 038			1
49	Rondelle	RO 640 245			1
100	Anneau brisé	RO 640 246			1
101	Roulement	RO 640 247			1
102	Entretoise	RO 640 248			1
103	Câble accélérateur	RO 660 750			1
104	Ressort de régulation	RO 640 413			1
105	Vis	RO 640 251			3
106	Axe de ventilateur	RO 640 252			1
107	Support ventilateur	RO 640 253			1
108	Boulon	RO 640 254			1
109	Rondelle	RO 640 255			1
110	Poulie	RO 640 256			1
111	Vis	RO 640 257			2
112	Joint	RO 640 039			1
113	Pompe à eau	RO 640 040		(2)	1
114	Joint pompe à eau	RO 640 041			1
115	Poulie	RO 640 258			1
116	Flange	RO 640 259			1
117	Vis	RO 640 260			2
118	Vis	RO 640 261			2
119	Vis	RO 640 262			4
120	Bride	RO 640 263			1
121	Couvercle de thermostat	RO 640 264			1
122	Joint torique	RO 640 042			1

(1) Non représenté
(2) Voir actualité technique N° 182
(3) RO 701 070 Couronne vol-mot 90 dents → démarreur RO 640 082
RO 701 066 Couronne vol-mot 73 dents → démarreur RO 701 065

AUTOMOBILES N. ATLANTIQUE
Tel 01 49 85 42 52

MOTEUR PARTIE INJECTION

rep.	désignation	code	remplacé par	rq.	nb.
123	Thermostat seul	RO 640 411			1
124	Thermostat CPL	RO 640 437			1
125	Vis	RO 640 272			2
126	Vis	RO 640 155			4
127	Contreplaque	RO 640 268			1
128	Ventilateur	RO 640 044			1
129	Vis	RO 640 269			4
130	Vis	RO 640 306			4
131	Poulie entraînement	RO 640 424			1
132	Vis	RO 640 272			2
133	Joint cuivre Ø 14	RO 640 034			1
134	Joint cuivre Ø 16	RO 640 435			2
135	Sonde préchauffage	RO 640 285			1
136	Tuyau	RO 640 274	Supprimé	(1)	1
137	Vis	RO 640 275			2
138	Vis	RO 640 276			1
139	Rondelle	RO 640 279			3
140	Levier régulation	RO 640 352			1
141	Sonde thermostat	RO 640 436			1
142	Relais préchauffage	RO 640 000			1
143	Rondelle	RO 640 293			2
144	Demi poulie	RO 640 294			1
145	Demi poulie	RO 640 295			1
146	Poulie motrice Ø 32	RO 640 425			1
147	Joint d'étanchéité Ø 32	RO 640 426			1
148	Écrou	RO 640 313			1
149	Joint	RO 640 314			1
150	Écrou	RO 640 315			1
151	Écrou	RO 640 316	RO 640 317		1
152	Levier accélérateur	RO 640 317			1
153	Came	RO 640 318	RO 701 062	(2)	1
154	Entretoise	RO 640 319			2
155	Vis	RO 640 320			4
156	Joint	RO 640 033			1
157	Vis de réglage	RO 640 322			1
158	Boulon	RO 640 338	RO 640 317		1
159	Rondelle	RO 640 330	RO 640 317		1
160	Joint d'étanchéité	RO 640 024			1
161	Écrou	RO 640 136			2
162	Butée	RO 640 327			2
163	Ressort surcharge démarrage	RO 701 012	RO 701 063	(2)	1

(1) Compris dans RO 640437 depuis moteur 3429337 (voir actualité technique N° 173)
(2) A partir du moteur 4001284

AUTOMOBILES N. ATLANTIQUE Tel 01 40 85 92 52

MOTEUR PARTIE INJECTION

ep.	désignation	code	remplacé par	rq.	nb.
64	Support ressort démarrage	RO 701 013	RO 701 064	(2)	1
65	Rondelle	RO 640 330	Supprimé	(1)	1
66	Écrou	RO 640 331	RO 701 043	(1)	1
67	Rondelle	RO 640 332			2
68	Levier régulation à ressort	RO 640 350			1
69	Écrou	RO 640 136			2
70	Vis de réglage	RO 640 343			2
71	Axe levier	RO 640 335			1
72	Écrou	RO 640 316	Supprimé	(1)	1
73	Vis	RO 640 337			2
74	Joint d'étanchéité	RO 640 068			1
75	Boulon	RO 640 338			1
76	Levier	RO 640 339	Supprimé	(1)	1
77	Écrou	RO 640 136	Supprimé	(1)	1
78	Ressort	RO 640 341	Supprimé	(1)	1
79	Joint d'étanchéité	RO 640 069	RO 701 042	(1)	1
80	Plat d'arrêt	RO 640 342	Supprimé	(1)	1
81	Vis	RO 640 343			1
82	Écrou	RO 640 313			1
83	Joint cuivre	RO 640 314			1
84	Ressort	RO 640 346			1
85	Entretoise	RO 640 347			1
86	Vis	RO 640 348			1
87	Levier interne	RO 640 349			1
88	Butée (gaine réglable)	RO 640 327			1
89	Axe	RO 640 351			1
90	Ressort rappel / Câble acc.	RO 661 652	Supprimé		
	Moteur complet	RO 660 678	RO 660 679		

(1) Bloc alu (voir actualité technique N° 179)
(2) A partir du moteur 4001284
(3) A partir du moteur 4092078

AUTOMOBILES N. ATLANTIQUE
Tel 01 49 85 92 52

CIRCUIT ALIMENTATION

rep.	désignation	code	remplacé par	rq.	nb.
1A	Bouchon gasoil	RO 664 853			1
1B	Bouchon à clé / Réservoir	RO 710 007			1
2	Tubulure	RO 669 448			1
3	Tuyau lisse 19x24 noir	RO 600 015			ML
4	Réservoir 15 L	RO 669 657			1
5	Joint adhésif 25x6	RO 013 573			ML
6	Collier serr.40-60/13-11	RO 655 035			1
7	Émetteur jauge	RO 675 193		(1)	1
8	Rondelle écrou de jauge	RO 675 552		(2)	1
9	Raccord Ø 6 G 1/4	RO 669 455			1
10	Support + cartouche	RO 640 236			1
11	Cartouche gasoil (seule)	RO 640 037			1
12	Collier 16x25	RO 655 122			2
13	Collier clic Ø 6	RO 655 117			4
14	Tuyau carburant Ø 6	RO 659 479			ML
15	Support réservoir + Patte pare-ch.	RO 669 661			2
16	Électrovalve	RO 640 032			1
17	Durit + Raccord	RO 640 035			1
18	Durit + Raccord	RO 640 036			1
19	Joint / Transmetteur Trani	RO 038 307			1
20	Support réservoir	RO 669 558			1
21	Émetteur jauge en puits	RO 779 040		(2)	1

(1) Du N° de série 40001 à 49880 (France) et de 50001 à 50095 (Export)
(2) A partir du N° de série 49883 et 50096 (Export)

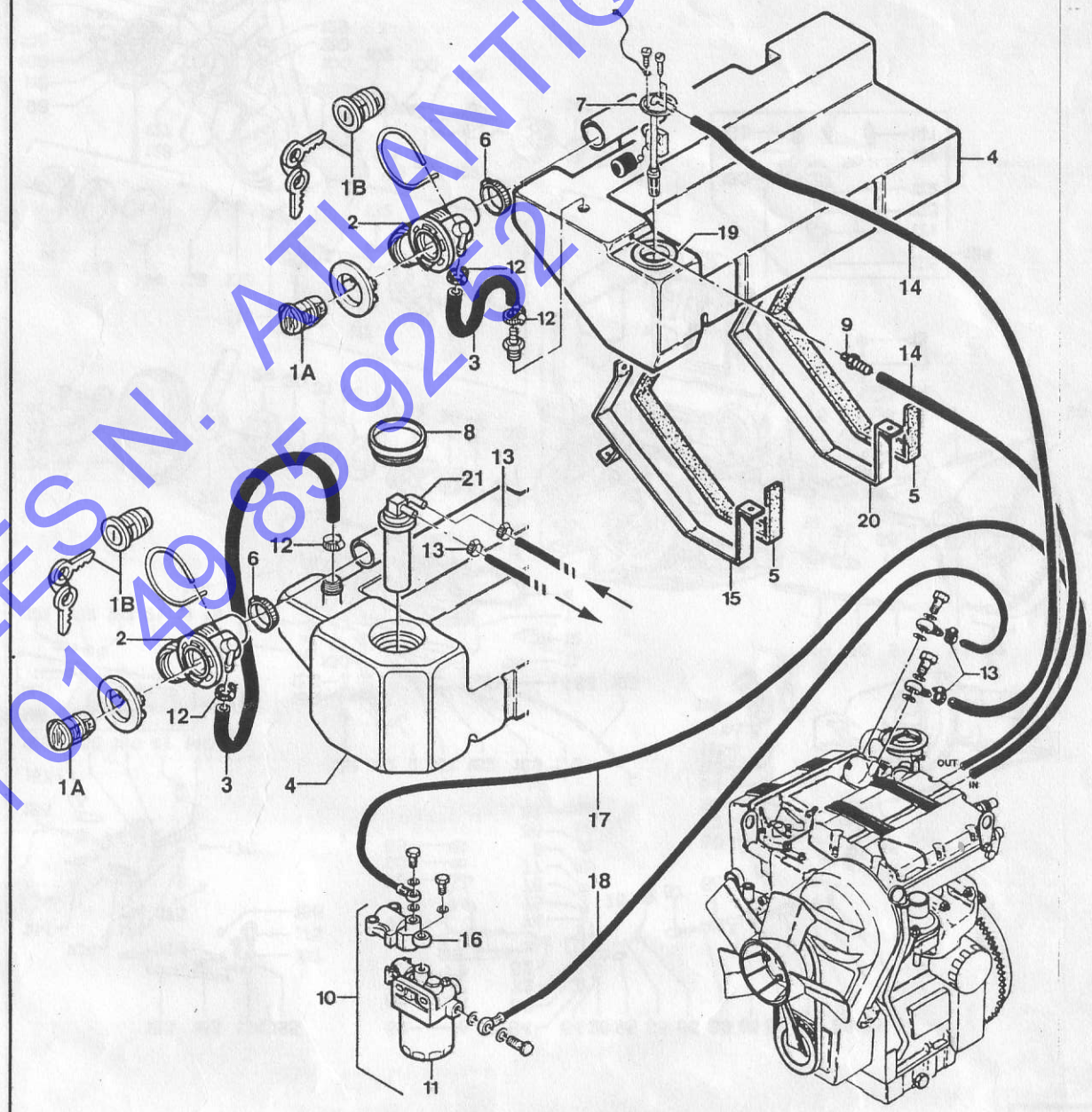

AUTOMOBILES N. ATLANTIQUE
Tel 01 49 85 92 52

ACCESSOIRES ÉLECTRIQUES

rep.	désignation	code	remplacé par	rq.	nb.
1	Batterie 32AH. / 330A	RO 026 560			1
2	Carte électrique	RO 675 213			1
3	Centrale clignotante	RO 675 229			1
4	Barrette fixation batterie	RO 692 195			1
5	Jeu câbles batterie	RO 028 940			1
6	Régulateur	RO 640 088	RO 701 024	(1)	1
7	Démarreur	RO 640 082	RO 701 065	(2)	1
8	Vis M 10x15x25	RO 640 388			2
9	Relais démarreur	RO 640 084			1
10	Bague démarreur	RO 640 086			1
11	Capuchon / Prise	RO 640 395			1
12	Prise élect./ Régul.	RO 640 396			1
13	Modèle 97 télécommande (a programmer)	RO 659 010			1
14	Modèle 97 cond. centrale alarme + télécommande	RO 675 469			1

(1) A partir du moteur N° 3673803 (voir actualité technique N° 178)
(2) RO 640 082 → avec couronne vol-mot 90 dents RO 701 070
RO 701 065 → avec couronne vol-mot 73 dents RO 701 066

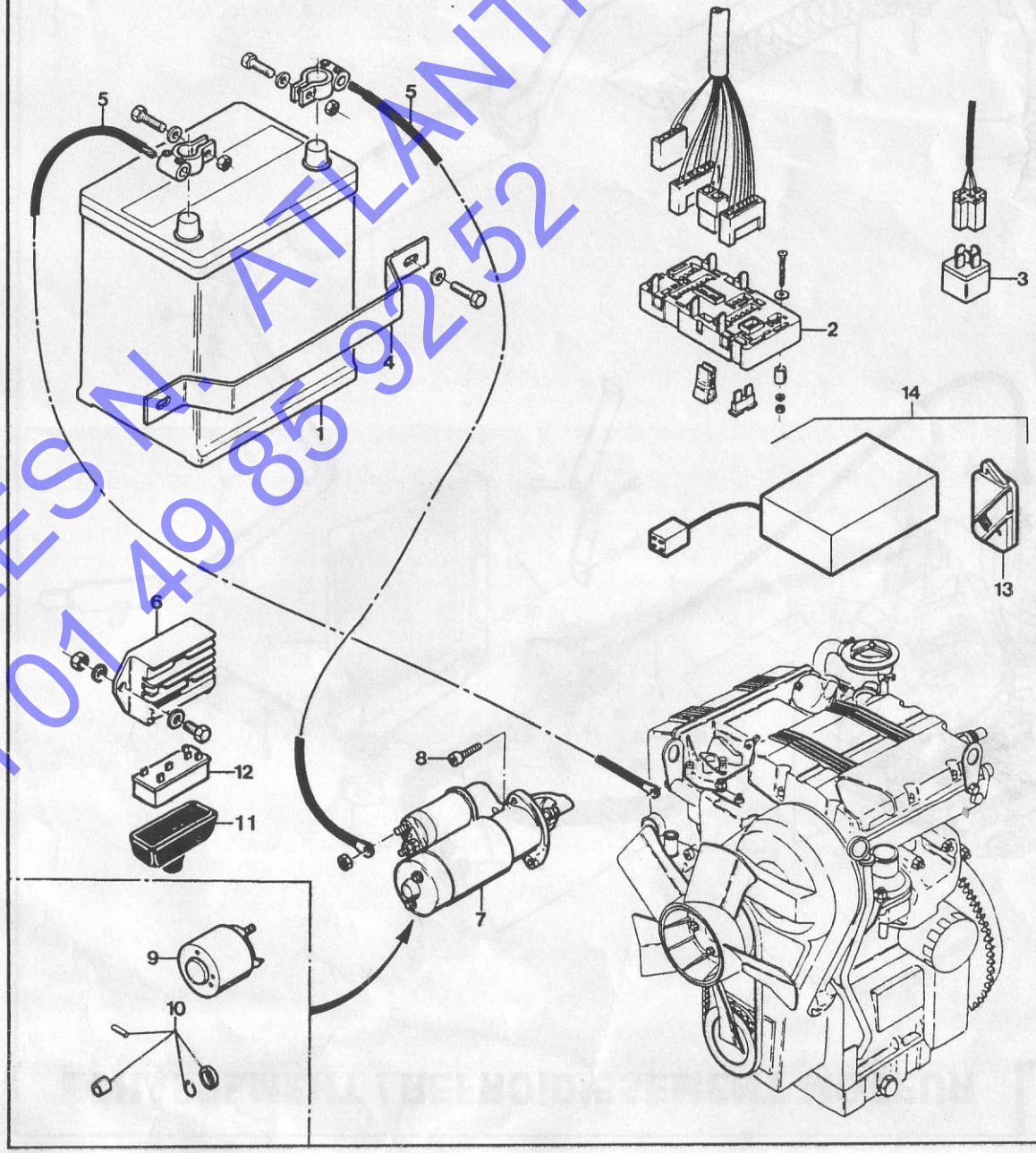

AUTOMOBILES N. ATLANTIQUE
Tel 01 49 85 92 52

ÉCHAPPEMENT / REFROIDISSEMENT MOTEUR

rep.	désignation	code	remplacé par	rq.	nb.
1	Flexible échappement	RO 663 219			1
2	Pot d'échappement	RO 663 217			1
3	Tube de sortie échappement	RO 663 218			1
4	Joint d'échappement	RO 640 003			1
5	Collier éch. Ø 44	RO 655 123			2
6	Plot élastique / échap.	RO 659 636			3
7	Radiateur	RO 640 051			1
8	Support radiateur AV	RO 669 651	RO 669 750	(1)	1
9	Support radiateur AR	RO 669 650	RO 669 751	(2)	1
10	Bouchon radiateur	RO 640 288			1
11	Durit coudée / Rad.	RO 640 053			1
12	Raccord T	RO 640 054			1
13	Durit coudée / Mot.	RO 640 049			1
14	Durit haute / Mot. Rad.	RO 640 050			1
15	Collier Ø 25-40	RO 655 125			6
16	Collier Ø 12-22	RO 640 048			2
17	Durit (manchon)	RO 640 052			ML

(1) A partir du N° 48621] Voir flash N° 186
(2) A partir du N° 47242]

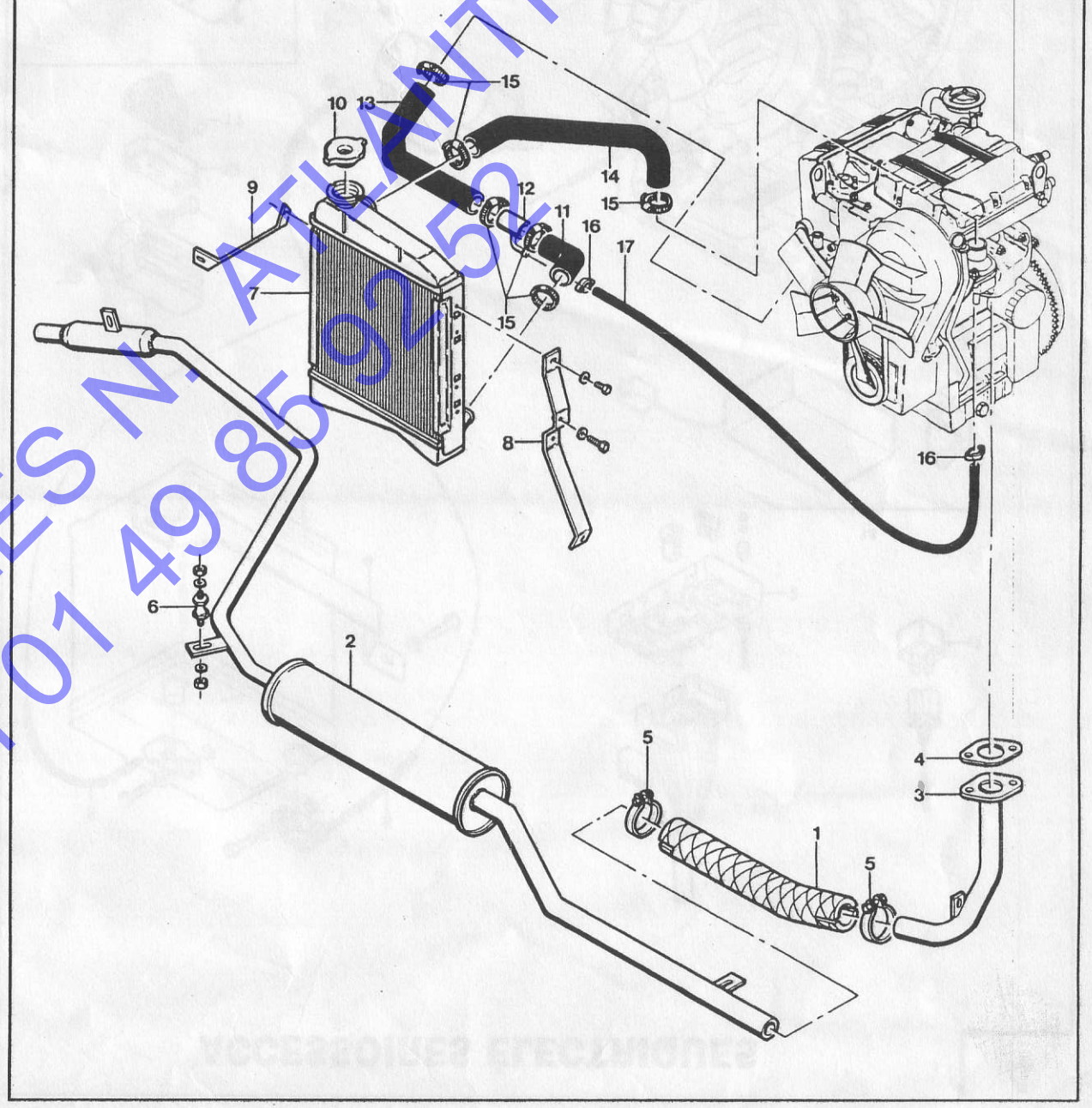

AUTOMOBILES N. ATLANTIQUE
Tel 01 49 85 92 52

CHAUFFAGE REFROIDISSEMENT

rep.	désignation	code	remplacé par	rq.	nb.
1	Déflecteur chauf. réd.	RO 669 652			1
2	Gaine alu /PVC Ø 65	RO 659 170			ML
3	Boîtier air chaud/froid	RO 669 514			1
4	Déflecteur tunnel	RO 669 653			1
5	Joint de ventilo	RO 669 665			1
6	Pontet /Tirette	RO 669 637			1
7	Commande air chaud/froid L:700	RO 669 511			1
8	Serre câble	RO 664 556			1
9	Collier serrage 60/65	RO 655 149	RO 670 282		1
10	Collier serrage 65/70	RO 655 150	RO 670 282		2
11	Tuyau Ø 15	RO 600 010			ML
12	Sup. arrêt de gaine	RO 669 524			1
13	Agrafe Ø 5 Tôle	RO 655 220			1
14	Commande air chaud/froid L:1000	RO 669 528			1
15	Sup. arrêt de gaine chauffage	RO 669 664			1
16	Entretoise / vanne chauf.	RO 669 656			1
17	Vanne de chauffage	RO 669 658			1
18	Ventilateur /radiateur CPL	RO 669 662			1

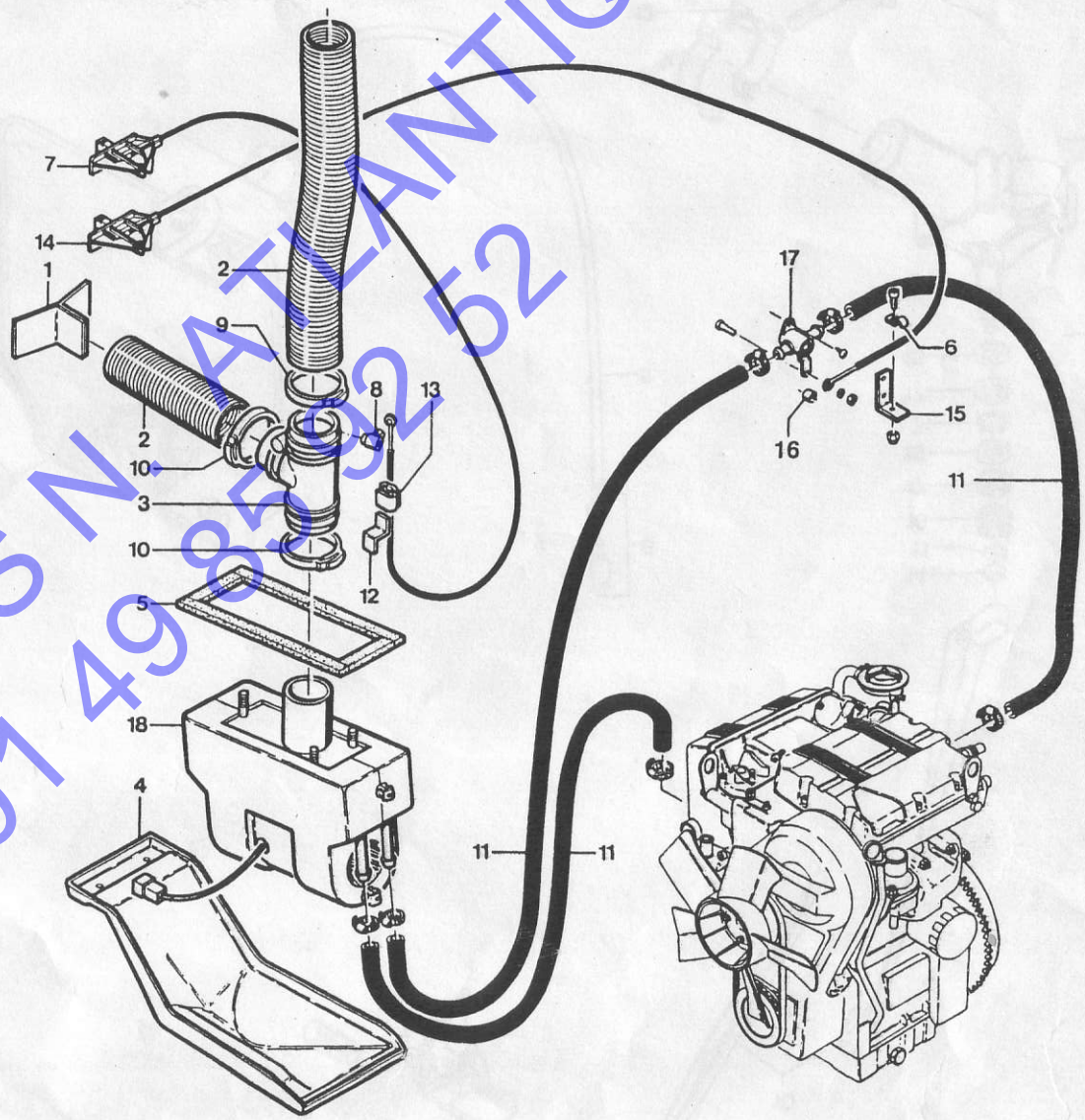

AUTOMOBILES N. ATLANTIQUE
Tel 01 49 85 92 52

ESSUIE GLACE / LAVE GLACE

rep.	désignation	code	remplacé par	rq.	nb.
1	Lave glace élect.+ Réserv. Souple	RO 675 592			1
2	Vis métal "Poêliers" AZ 6x20	RO 060 376			2
3	Rondelle Ø 6x24	RO 075 501			3
4	Écrou AZ HU6	RO 077 255			2
5	Tuyau PVC Ø 3,5x5,5 lave glace	RO 659 391			ML
6	Gicleur de lave glace	RO 659 384			1
7	Rondelle Noire	RO 675 198			1
8	Moteur essuie glace	RO 675 221			1
9	Commodo lave glace	RO 675 479			1
10	Balai essuie glace 560 mm	RO 675 222			1
11	Rondelle pilote	RO 675 200			1
12	Anti- couple moteur	RO 655 112			1
13	Goujon fixation	RO 060 230			1
14	Écrou fix. bras	RO 675 196			1
15	Rondelle palier	RO 675 197			2
16	Capuchon C/écrou	RO 675 201			1
17	Écrou M16	RO 675 195			2

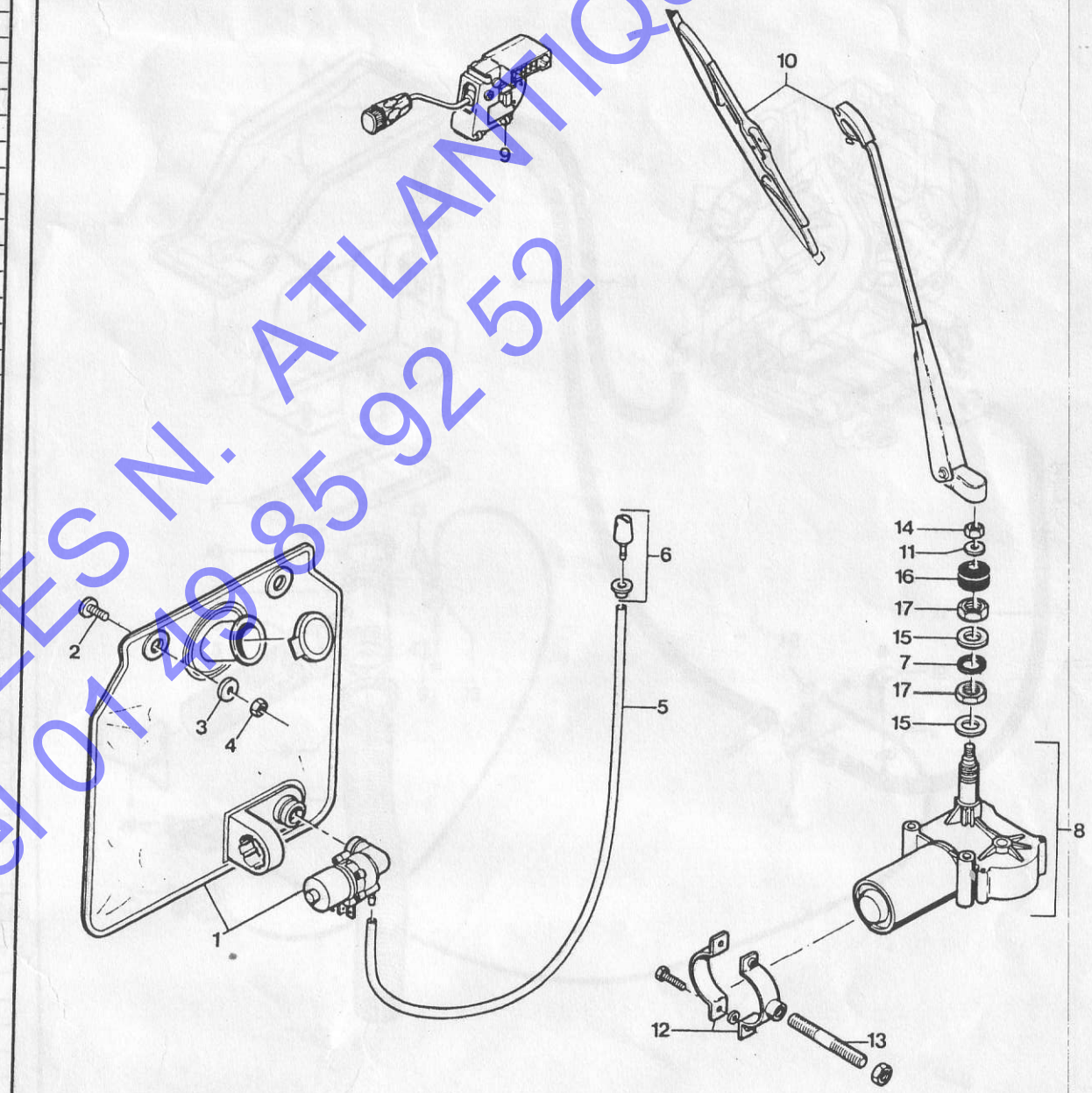

AUTOMOBILES N. ATLANTIQUE
Tel 01 49 85 92 52

POULIES: MOTRICE ET RÉCEPTRICE
1ème VERSION

rep.	désignation	code	remplacé par	rq.	nb.
1	Poulie réceptrice	RO 782 608			1
2	Demie poulie fixe	RO 782 388			1
3	Clavette	RO 782 601			1
4	Circlips	RO 782 560			2
5	Vis de réglage	RO 782 389			1
6	Demie poulie mobile	RO 782 123			1
7	Sabot nylon creux	RO 782 391			3
8	Ressort de torsion	RO 782 558			1
9	Canne fixe	RO 782 600			1
10	Rondelle de glissement	RO 782 120			1
11	Poulie motrice	RO 782 606			1
12	Demie poulie fixe	RO 782 398			1
13	Roulement étanche	RO 782 593			1
14	Bague d'assemblage	RO 782 592			1
15	Cale 1,2	RO 782 591			1
16	Demie poulie mobile	RO 782 587			1
17	Ressort anti-bruit	RO 782 376			3
18	Masselotte	RO 782 386			3
19	Bloc rouge à angle droit	RO 782 378			3
20	Palier inférieur	RO 782 590			1
21	Ressort	RO 782 612			1
22A	Cale précharge 0,6 mm	RO 780 357			1
22B	Cale précharge 1,2 mm	RO 780 352			1
23	Coussinet de téflon (bague d'ASS)	RO 780 353			1
24	Cale de débrayage 1020	RO 782 116			1
25	Cale de débrayage 1020-S	RO 782 118			1
26	Capuchon	RO 782 087			1
27	Rondelle Ø 19	RO 782 085			1
28	Écrou	RO 782 084			1
29	Vis de fixation M10x150	RO 782 384			1
30	Rondelle grower M10	RO 782 385			1
31	Courroie	RO 782 082			1
32	Clavette 4,76x4,76x36	RO 655 706			1
33	Patte retenue de courroie	RO 669 516			1

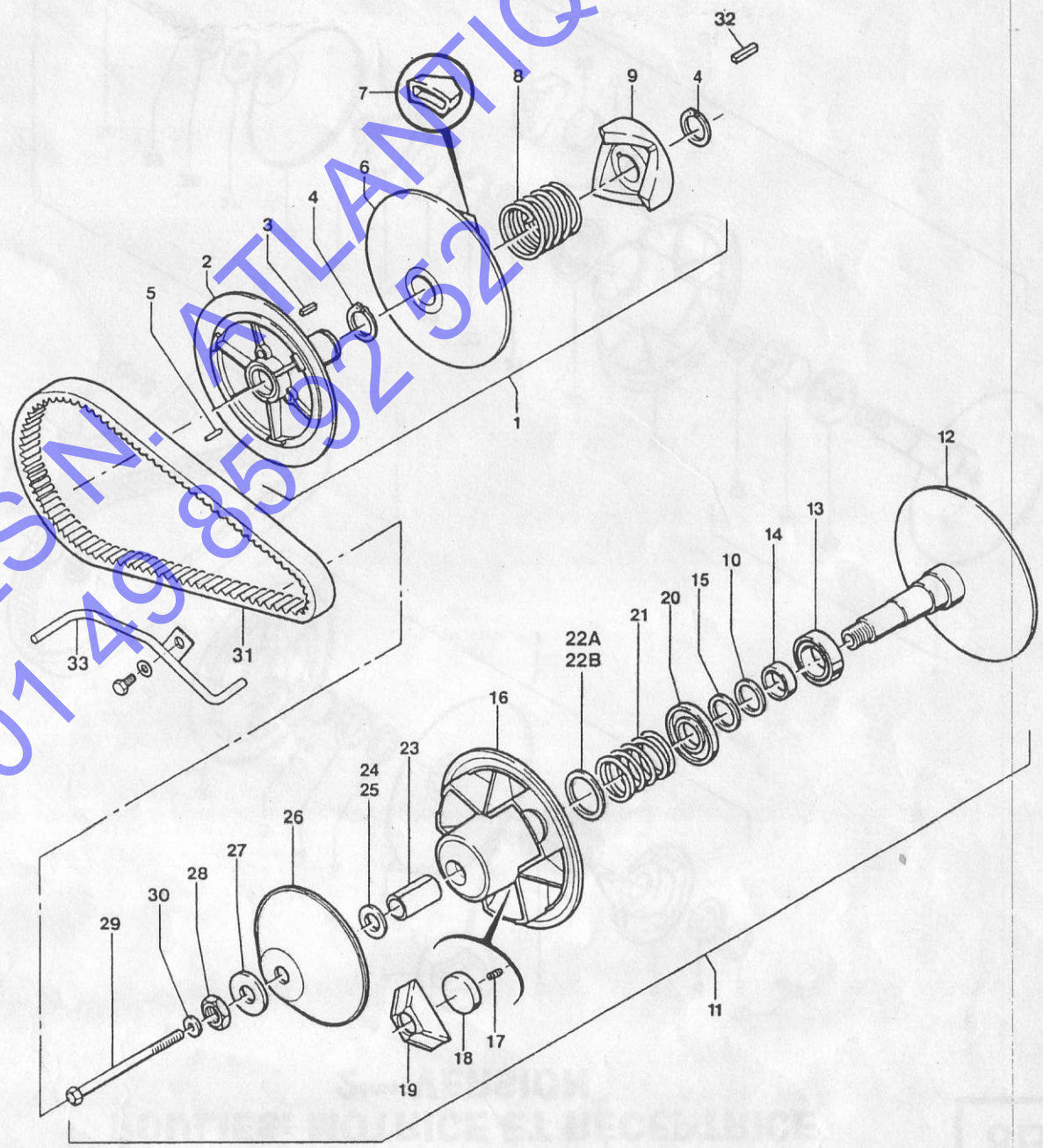

AUTOMOBILES N. ATLANTIQUE
Tel 01 49 85 92 52

POULIES: MOTRICE ET RÉCEPTRICE
2ème VERSION

rep.	désignation	code	remplacé par	rq.	nb.
1	Poulie réceptrice Bi	RO 782 400			1
2	Demie poulie fixe	RO 782 388			1
3	Clavette	RO 782 601			1
4A	Rond. ajust. ressort (1,2 mm)	RO 780 352			
4B	Rond. ajust. ressort (0,6 mm)	RO 780 357			
5	Circlips	RO 782 560			2
6	Demie poulie mobile Rec.	RO 782 123			1
7	Sabot nylon creux	RO 782 391			3
8	Ressort de torsion	RO 780 359			1
9	Canne fixe 40°	RO 782 081			1
10	Clavette 4,76x4,76x36	RO 655 706			1
11	Courroie H2	RO 782 082			1
12	Demie poulie fixe (M20x1,5)	RO 782 083			1
13	Roulement	RO 782 593			1
14	Entretoise Mod. AB	RO 782 401			1
15A	Cale de courroie ép. 0,6 mm	RO 782 373			
15B	Cale de courroie ép. 1,2 mm	RO 782 374			
16	Demie poulie mobile Mot.	RO 782 375			1
17	Ressort anti-bruit	RO 782 376			3
18	Masselotte 140 g (lot de 3)	RO 782 402			3
19	Bloc rouge	RO 782 378			3
20	Palier inférieur Mod. AB	RO 782 403			1
21	Ressort	RO 782 404			1
22A	Rond. ajust. ressort (0,6 mm)	RO 780 357			
22B	Rond. ajust. ressort (1,2 mm)	RO 780 352			
23	Coussinet supérieur	RO 782 382			1
24	Circlips	RO 782 383			1
25A	Cale de débrayage ép. 1,2	RO 782 116			
25B	Cale de débrayage ép. 0,6	RO 782 118			
26	Cloche Ø 20	RO 782 087			1
27	Rondelle Ø 20	RO 782 085			1
28	Écrou Ø 20	RO 782 084			1
29	Rondelle de blocage	RO 782 385			1
30	Vis de fixation	RO 782 384			1
31	Poulie motrice Bi	RO 782 405			1
32	Rondelle AZ 12x24x2,5	RO 075 523			1
33	Écrou N.S. MH12	RO 076 950			1
34	Patte retenue de courroie	RO 669 516			1

- du 48769 à 48819 inclus - du 48843 à 49011 inclus - du 50263 à 50300 inclus
- du 50459 à 50500 inclus - du 49981 à 50000 inclus - à partir de la 50591
- à partir de la 75592 (Pratic France)

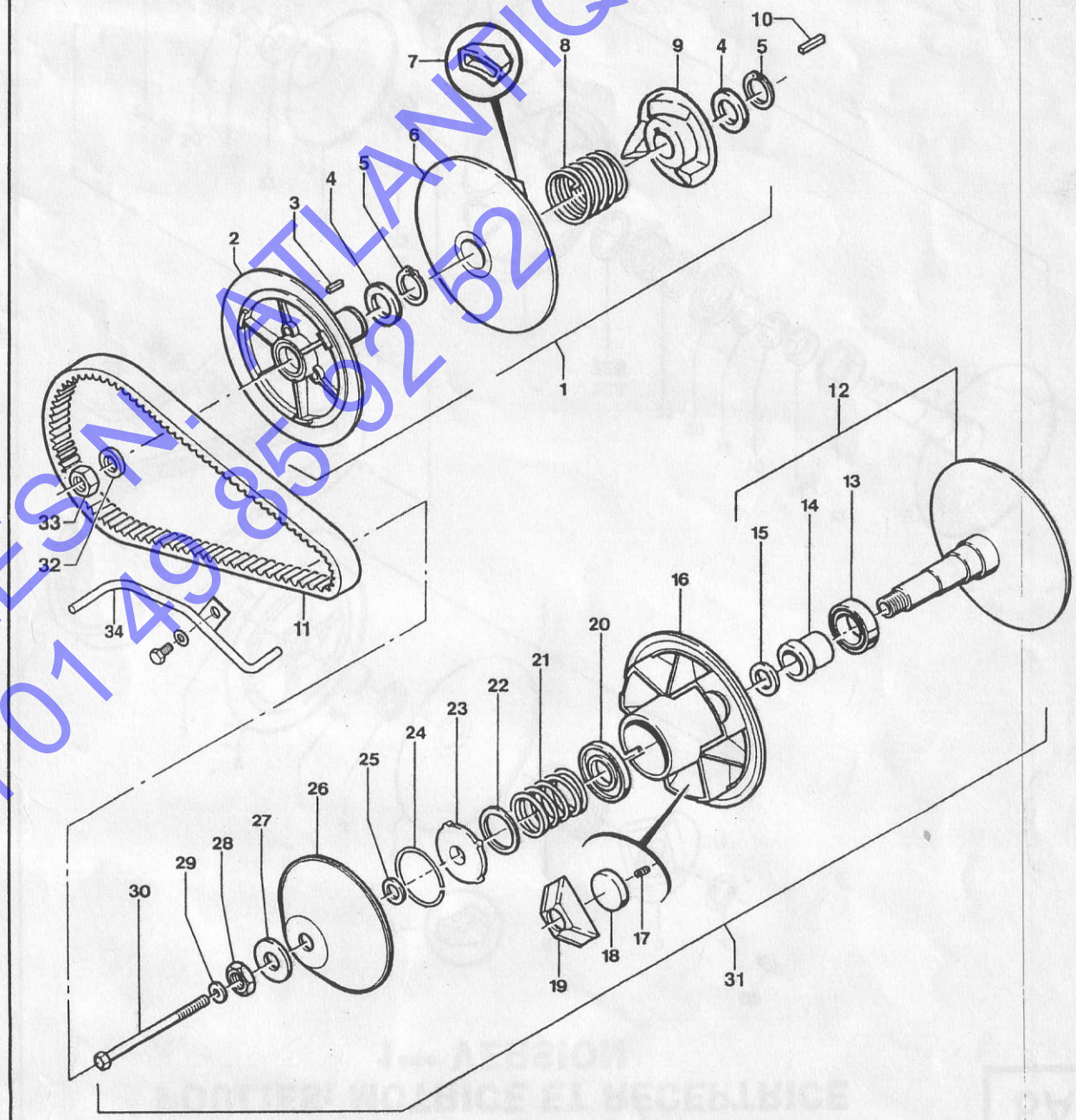

AUTOMOBILES N. ATLANTIQUE
Tel 01 49 85 92 52

ROUES ET MOYEUX

rep.	désignation	code	remplacé par	rq.	nb.
1A	Roue CPL noire 10"	RO 660 461			4
1B	Roue de secours	RO 660 471			1
1C	Roue CPL 13"	RO 660 462			4
2A	Pneu 145x10"	RO 700 025			4
2B	Pneu 145x60x13"	RO 700 026			4
3A	Jante 10"	RO 659 795			4
3B	Jante 13"	RO 700 032			4
4A	Enjoliveur 10"	RO 659 785			4
4B	Enjoliveur 13" (SPRINT)	RO 659 783		(1)	4
4C	Enjoliveur 13" (MADRAS-SPRINT)	RO 659 786		(2)	4
4D	Enjoliveur 13" (COMORES)	RO 659 784			4
5	Écrou de roue	RO 655 260			8
6	Circlips	RO 661 952			2
7	Rondelle	RO 790 739			2
8	Écrou moyeu AR	RO 790 740			2
9	Tambour AR seul	RO 790 738	RO 658 224		2
10A	Plateau AR D. équipé	RO 790 741			1
10B	Plateau AR G. équipé	RO 790 742			1
11	Fusée AR	RO 790 715			2
12	Collier G.M. côté boîte	RO 661 974			2
13	Rondelle disque AV	RO 075 531			2
14	Écrou disque AV	RO 076 821			1
15A	Transmission coulissante D	RO 661 962			1
15B	Transmission coulissante G	RO 661 963			1
16	Soufflet côté boîte	RO 661 971			2
17	Soufflet côté roue	RO 661 970			2
18	Collier P.M.	RO 661 973			4
19	Collier G.M. côté roue	RO 661 972			2

(1) S / SPRINT à partir du N° de série 49652
(2) MADRAS et SPRINT jusqu'au N° 49651 inclus

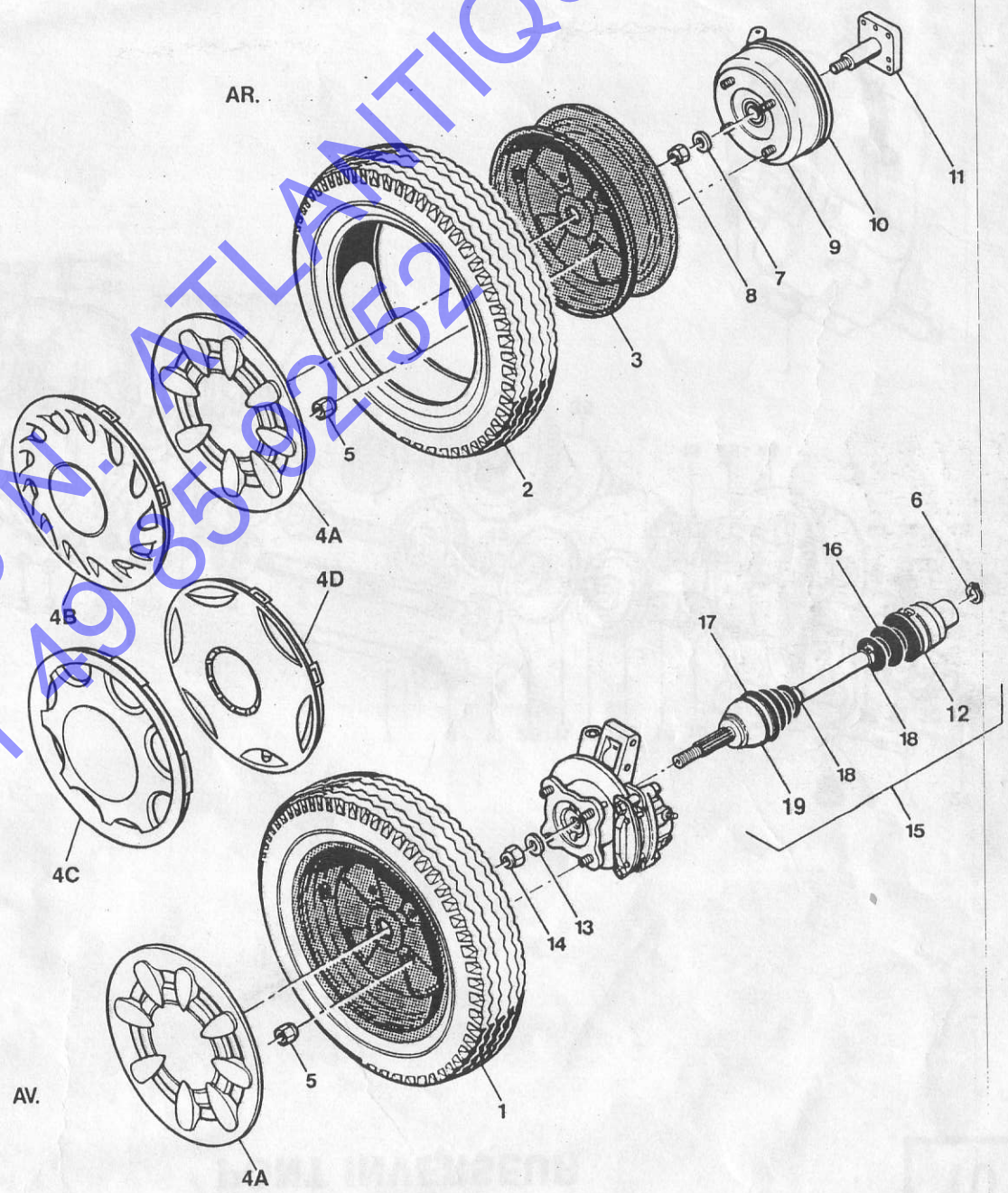

AUTOMOBILES N. ATLANTIQUE
Tel 01 49 85 02 52

PONT INVERSEUR

p.	désignation	code		rq.	nb.
1	Pont inverseur complet COMEX	RO 660 177			1
2	Écrou	RO 782 924			7
3	Rondelle élast. grower	RO 782 923			7
4	Groupe sélecteur de vitesse	RO 782 066			1
5	Douille	RO 782 922			2
6	Roulement à sphères	RO 782 070			1
7	Arbre M. AR	RO 782 987			1
8	Arbre entrée mouv.	RO 782 927			1
9	Engrenage M. AR mobile	RO 782 058			1
10	Roulement à sphères	RO 782 976			3
11	Manchon d'accouplement	RO 782 982			1
12	Anneau Seeger	RO 782 979			1
13	Engrenage M. AR fixe FIXE	RO 782 985			1
14	Entretoise	RO 782 986			1
15	Roulement à sphères	RO 782 962			2
16	Couvercle + joint	RO 783 001			1
17	Vis T.E.	RO 782 926			7
18	Anneau d'étanchéité	RO 782 995			1
19	Joint	RO 782 996			1
20	Bride - Flasque entraîneur	RO 782 994			1
21	Vis M4x15	RO 782 992			3
22	Anneau d'étanchéité	RO 782 934			1
23	Arbre 2ème réduction	RO 782 067			1
24	Engrenage 1ère réduction	RO 782 063			1
25	Anneau Seeger	RO 782 061			1
26	Boîte d'essieu	RO 783 000			1
27	Sphère bille	RO 782 964			1
28	Ressort	RO 782 963			1
29	Anneau d'étanchéité	RO 782 973			2
30	Demi boîte (carter) gauche	RO 782 071			1
31	Rondelle (joint)	RO 782 998			2
32	Vis	RO 782 997			2
33	Boîte supp. arbre	RO 782 055			1
34	Anneau or (joint torique)	RO 782 968			1
35	Anneau Seeger	RO 782 965			1
36	Levier sélecteur	RO 782 056			1
37	Rond élastique	RO 782 057			1
38	Écrou	RO 782 991			1
39	Différentiel complet	RO 782 545			1
40	Joint d'étanchéité	RO 782 064			1
41	Demi boîte droite (carter)	RO 782 065			1
42	Rondelle d'épaulement	RO 782 062			1
43	Vis T.E.	RO 782 937			1

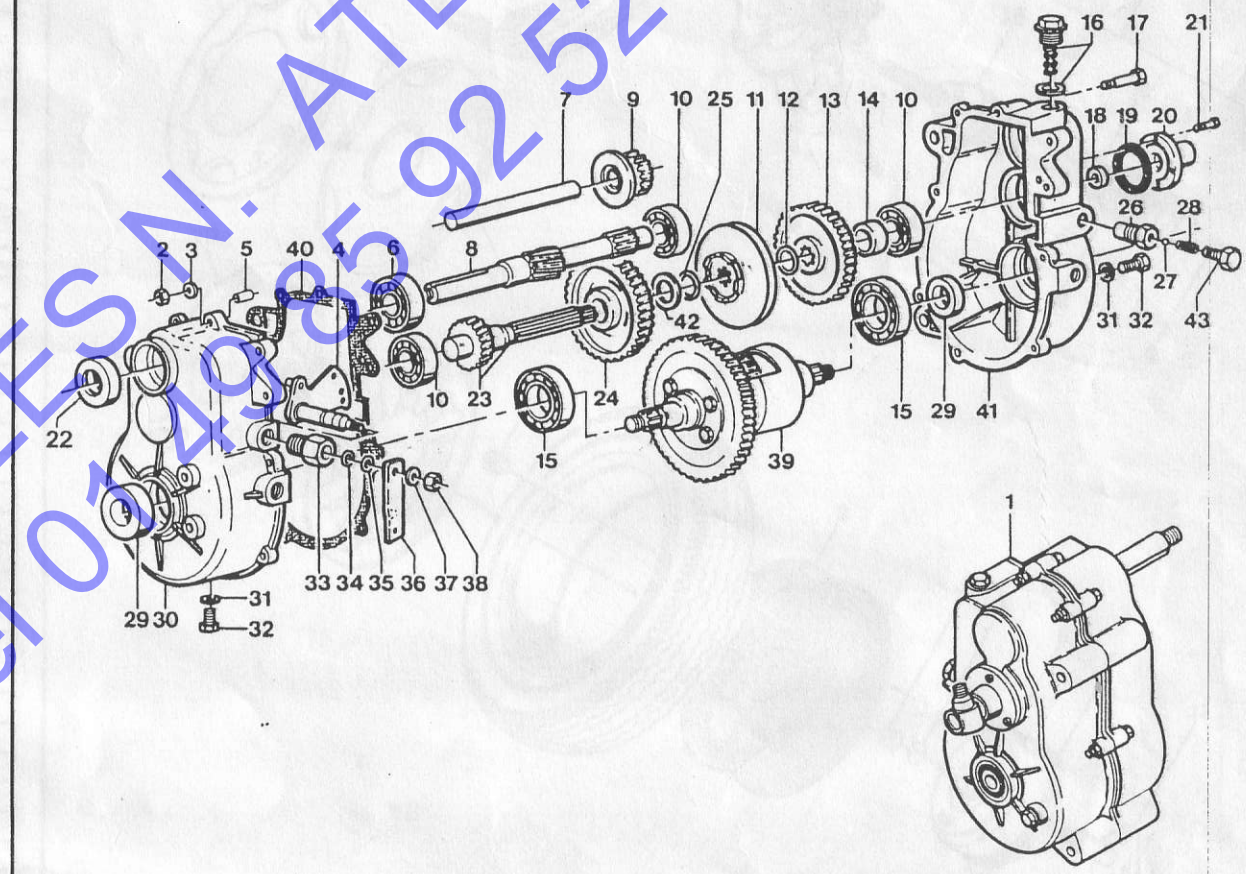

AUTOMOBILES N. ATLANTIQUE
Tel 01 49 85 92 52

COMMANDE PONT INVERSEUR

rep.	désignation	code	remplacé par	rq.	nb.
1	Levier	RO 661 522			1
2	Levier sélecteur	RO 782 056			1
3	Bague boîtier	RO 661 524			2
4	Flasque droit + balais	RO 661 525			1
5	Flasque gauche + balais	RO 661 526			1
6	Plaque support	RO 661 527			1
7	Grille	RO 661 528			1
8	Vis H M6x75	RO 661 529			4
9	Vis H M6x16	RO 661 530			2
10	Écrou Nylstop H M6	RO 076 927			6
11	Contacteur	RO 661 532			1
12	Câble 33 C lg 1,75m	RO 160 622			1
13	Kit fixation	RO 661 534			2
14	Kit crabo.	RO 661 535			1
15	Pivot	RO 661 536			1
16	Corps fileté	RO 661 537			1
17	Entretoise fix. moteur	RO 669 667			1
18	Ressort	RO 661 539			2
19	Goupille fendue	RO 661 540			1
20	Vis HM12x215	RO 059 421			1
21	Rondelle plate M8	RO 661 542			2
22	Kit terminaison	RO 661 543			1
23	Pont inverseur	RO 660 177			1
24	Levier inv + câble	RO 663 634			1
25	Fixation câble inverseur	RO 669 660			1
26	Support moteur central droit	RO 669 641			1
27	Support moteur central gauche	RO 669 642			1
28	Vis H M12x230	RO 059 420			1
29	Rondelle Ø12	RO 075 523			4
30	Écrou Ø12	RO 076 950			1

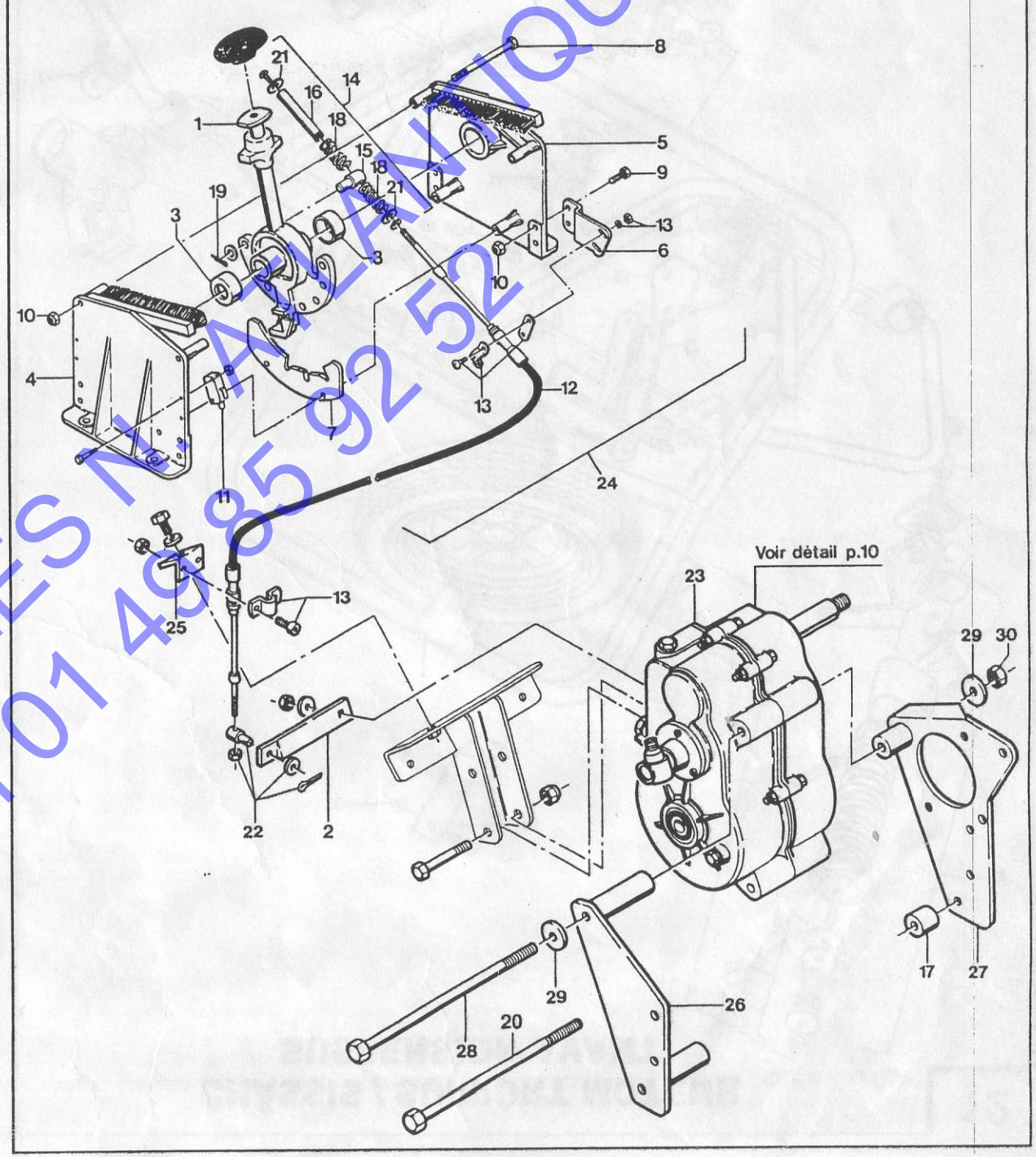

AUTOMOBILES NATLANTIQUE
Tel 01 49 85 92 52

CHÂSSIS / SUPPORT MOTEUR
SUSPENSION AVANT

rep.	désignation	code	remplacé par	rq.	nb.
1	Bâti moteur	RO 669 629			1
2	Pivot AV D.	RO 790 702			1
3	Pivot AV G.	RO 790 703			1
4	Butée conique	RO 659 577			2
5	Support de butée conique AV	RO 669 640			1
6	Rondelle Ø10 (Ext = 22)	RO 075 515			1
7	Rotule de suspension	RO 660 110			2
8	Triangle AV droit	RO 669 710			1
9	Triangle AV gauche	RO 669 711			1
10	Amortisseur CPL avant	RO 660 145			2
11	Support moteur caoutchouc	RO 669 654			4
12	Patte liaison cellule	RO 669 635			2
13	Support butée conique AR	RO 669 639			1
14	Support moteur AV D.	RO 669 644			1
15	Support moteur AV G.	RO 669 645			1
16	Appui butée boite	RO 669 666			1
17	Support moteur AR	RO 669 643			1
18	Roue de secours plate	RO 660 471			1
19	Fixation roue de secours	RO 669 452			1
20	Kit fix. tête amortisseur AV	RO 779 008			1

AUTOMOBILES N. ATLANTIQUE
Tel 01 49 85 92 52

SUSPENSION ARRIÈRE / FREIN AVANT

rep.	désignation	code	remplacé par	rq.	nb.
1	Essieu AR	RO 662 276			1
2	Amortisseur arrière	RO 660 138			2
3	Chape essieu AR	RO 692 668			1
4	Levier frein à main	RO 669 450			1
5	Câble frein à main + ressort	RO 660 435			2
6	Ressort frein à main L.70 mm	RO 700 028		(2)	2
7	Contacteur frein à main	RO 675 227			1
8	Vis Chc 8x16	RO 059 659			6
9A	Écrou Ø12	RO 076 950		(1)	
9B	Écrou Ø10 Polytstop	RO 076 943		(1)	
10	Traverse AR	RO 662 278			1
11	Traverse essieu AR	RO 662 277			1
12A	Vis AC Z TH 12x60	RO 061 689		(1)	
12B	Vis AC Z TH 10x40	RO 061 531		(1)	

(1) Non représenté

(2) A partir des N° de série 25075, 45536, 65374

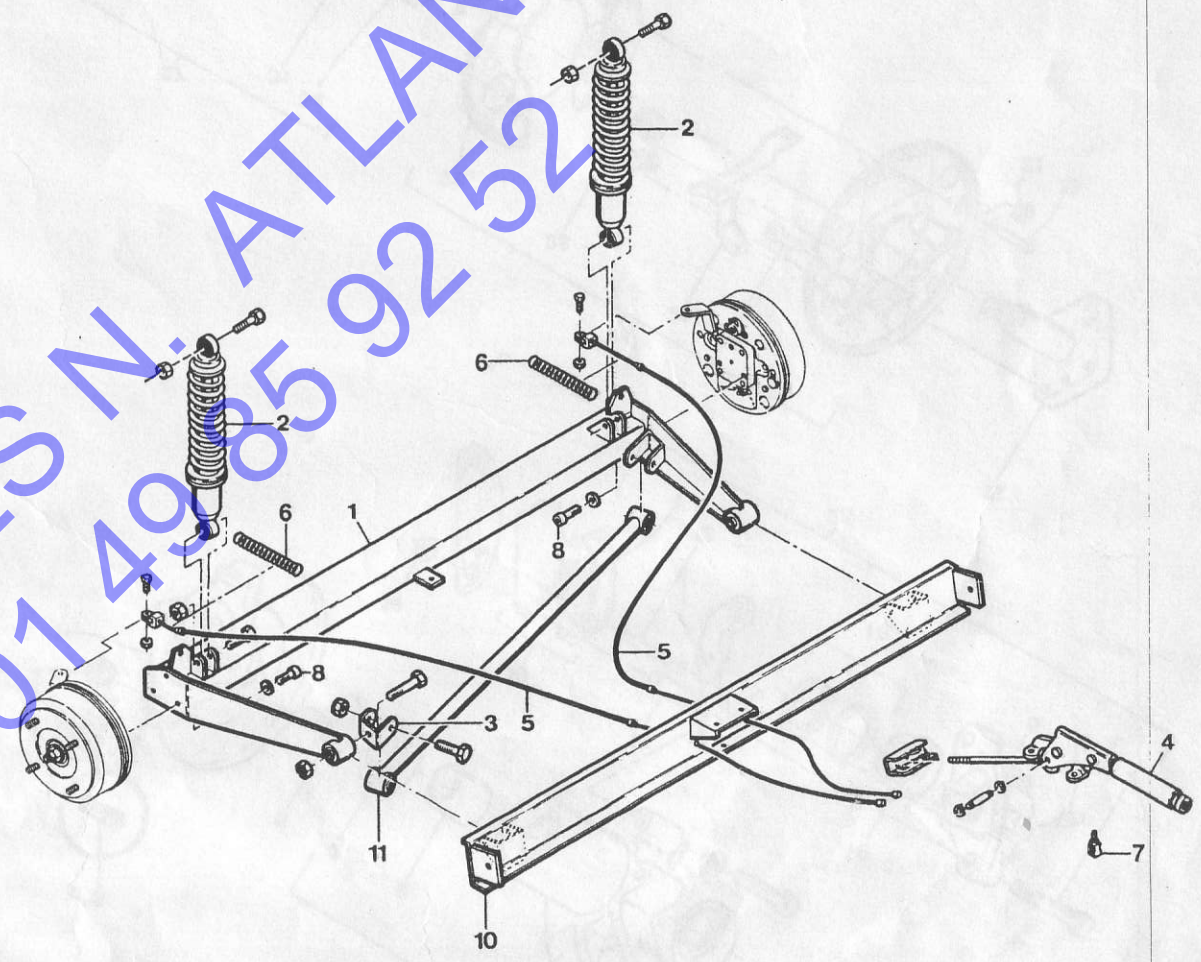

AUTOMOBILES N. ATLANTIQUE
Tel 01 49 85 92 52

MOYEUX DE FREIN

rep.	désignation	code	remplacé par	rq.	nb.
1	Disque AV	RO 790 700			2
2	Vis	RO 790 701			4
3A	Pivot AV D.	RO 790 702			1
3B	Pivot AV G.	RO 790 703			1
4	Écrou de roue AV	RO 655 260			8
5	Goujon	RO 790 705			8
6	Corps de pompe	RO 790 706			2
7	Roulement	RO 790 707			4
8	Bague d'appui	RO 790 708			2
9	Entretoise	RO 790 709			2
10	Jeu de plaquettes D. G.	RO 790 710			2
11	Entretoise / pince	RO 790 711			2
12	Axe / pince-clips	RO 790 712			4
13	Vis de purge	RO 790 747			1
14	Écrou / Pince	RO 790 714			4
15	Fusée AR.	RO 790 715			2
16	Roulement	RO 790 736			4
17	Rondelle	RO 790 739			2
18	Jeu de garnitures	RO 790 746			2
19	Piston / Pression	RO 790 745			1
20	Axe retenue garniture	RO 790 720			2
21	Bouchon caoutchouc	RO 790 721			2
22	Vis blocage plateau	RO 790 722			8
23A	Levier D.	RO 790 723			1
23B	Levier G.	RO 790 724			1
24A	Plateau frein AR D.	RO 790 741			1
24B	Plateau frein AR G.	RO 790 742			1
25	Cylindre hydr. AR.	RO 790 727			2
26	Jeu de segments + clips	RO 790 728			2
27	Tambour équipé	RO 658 224			2
28	Pince complète	RO 790 743			2
29	Écrou	RO 790 740			2
30	Ressort rappel	RO 790 732			4
31	Entretoise	RO 790 737			2

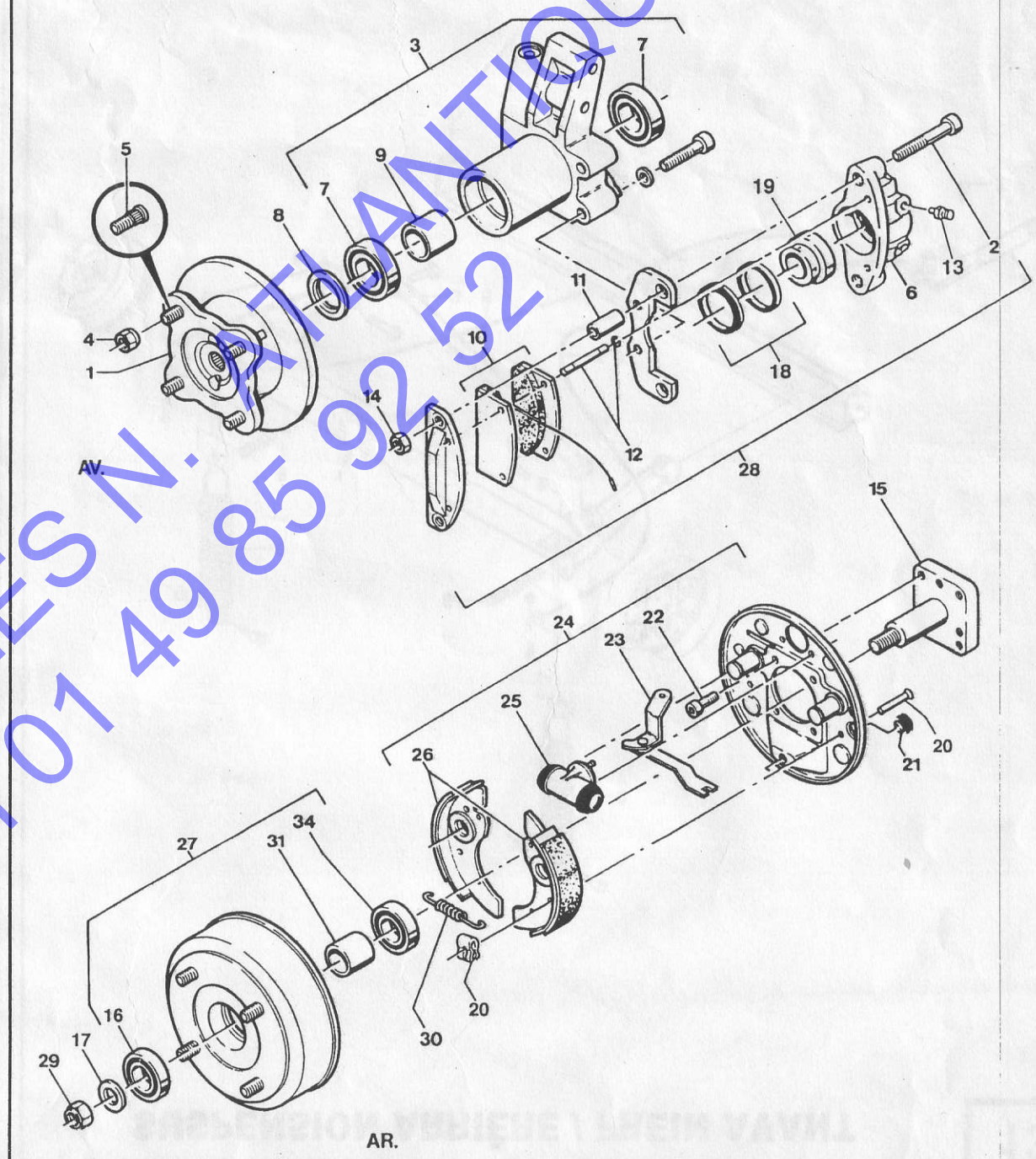

AUTOMOBILES N. ATLANTIQUE
Tel 01 49 85 92 52

MOYEUX DE FREIN

rep.	désignation	code	remplacé par	rq.	nb.
1	Disque AV	RO 790 700			2
2	Vis	RO 790 701			4
3A	Pivot AV D.	RO 790 702			1
3B	Pivot AV G.	RO 790 703			1
4	Écrou de roue AV	RO 655 260			8
5	Goujon	RO 790 705			8
6	Corps de pompe	RO 790 706			2
7	Roulement	RO 790 707			4
8	Bague d'appui	RO 790 708			2
9	Entretoise	RO 790 709			2
10	Jeu de plaquettes D. G.	RO 790 710			2
11	Entretoise / pince	RO 790 711			2
12	Axe / pince-clips	RO 790 712			4
13	Vis de purge	RO 790 747			1
14	Écrou / Pince	RO 790 714			4
15	Fusée AR.	RO 790 715			2
16	Roulement	RO 790 736			4
17	Rondelle	RO 790 739			2
18	Jeu de garnitures	RO 790 746			2
19	Piston / Pression	RO 790 745			1
20	Axe retenue garniture	RO 790 720			2
21	Bouchon caoutchouc	RO 790 721			2
22	Vis blocage plateau	RO 790 722			8
23A	Levier D.	RO 790 723			1
23B	Levier G.	RO 790 724			1
24A	Plateau frein AR D.	RO 790 741			1
24B	Plateau frein AR G.	RO 790 742			1
25	Cylindre hydr. AR.	RO 790 727			2
26	Jeu de segments + clips	RO 790 728			2
27	Tambour équipé	RO 658 224			2
28	Pince complète	RO 790 743			2
29	Écrou	RO 790 740			2
30	Ressort rappel	RO 790 732			4
31	Entretoise	RO 790 737			2

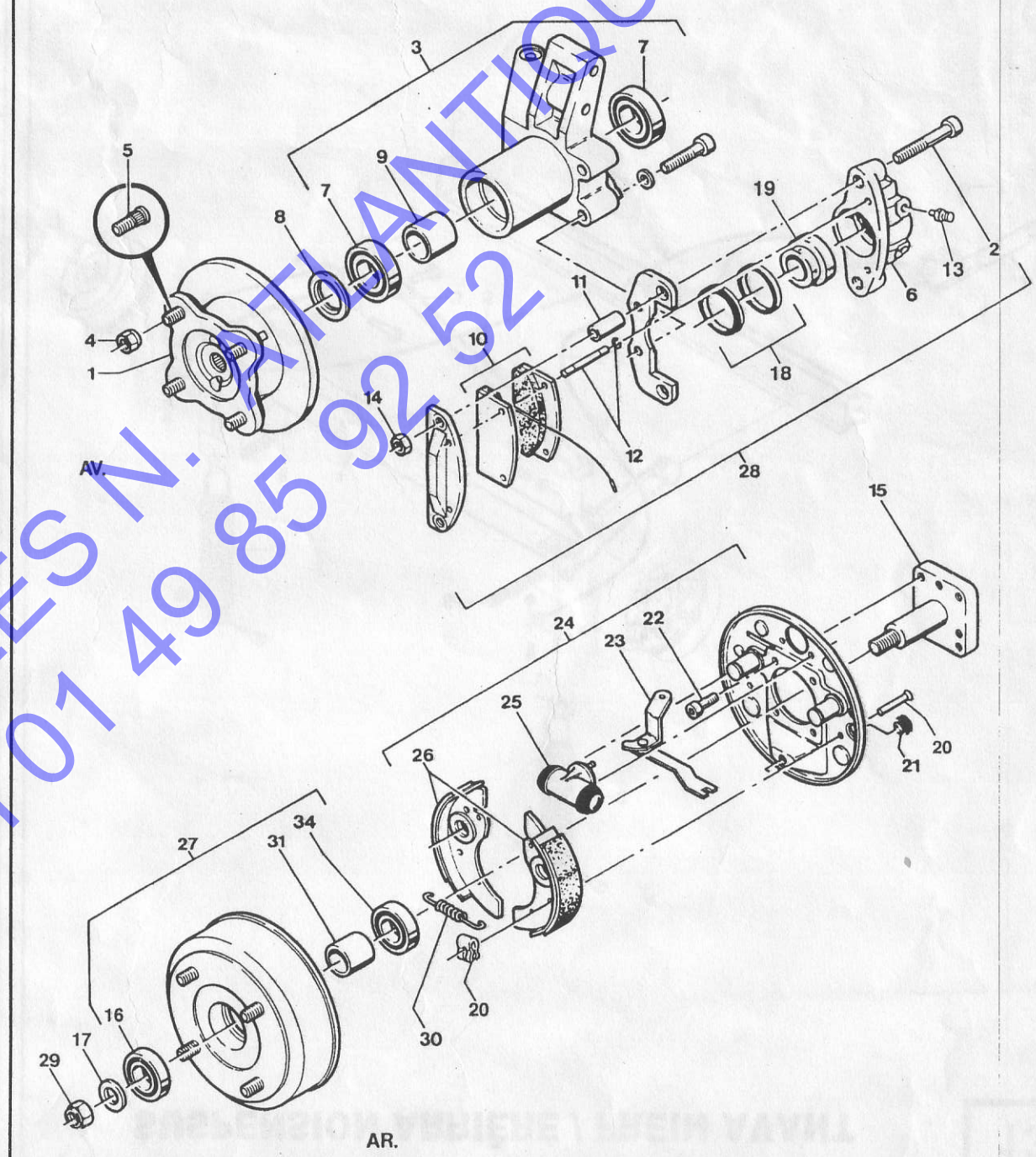

AUTOMOBILES N. ATLANTIQUE
Tel 01 49 85 92 52

CIRCUIT FREINS / ACCESSOIRES

rep.	désignation	code	remplacé par	rq.	nb.
1	Coiffe de pédale	RO 660 731			1
2	Contact feu stop	RO 675 227			1
3	Pédalier frein	RO 669 597			1
4	Joint / M. Cylindre	RO 655 350			ML
5	Réservoir / M. Cyl.double	RO 669 618			1
6	Pédale accélérateur	RO 669 636			1
7	Tube rigide AR. G	RO 658 071			1
8	Tube souple AR	RO 658 072			1
9	Tube rigide AR D.	RO 658 073			1
10	Tube rigide	RO 658 083			1
11	Tube souple AV	RO 658 164			2
12	Tube rigide AV G.	RO 658 081			1
13	Tube rigide AV droit	RO 658 082			1
14	Maître cylindre	RO 658 354			1
15	Palier articulation	RO 660 732			1
16	Support palier	RO 660 733			1
17	Joint cuivre	RO 655 340			4
18	Vis creuse M10x100	RO 658 184			2
19	Clips double	RO 655 200			3
20	Agrafe Ø 5 tôle	RO 655 220			4
21	Limiteur	RO 658 079			1
22	Contre écrou M16x1,5	RO 658 172			3
23	Clips 4,8 A6	RO 655 201			
24	Câble + gaine accélérateur	RO 660 750			1
25	Entretoise	RO 675 230			1

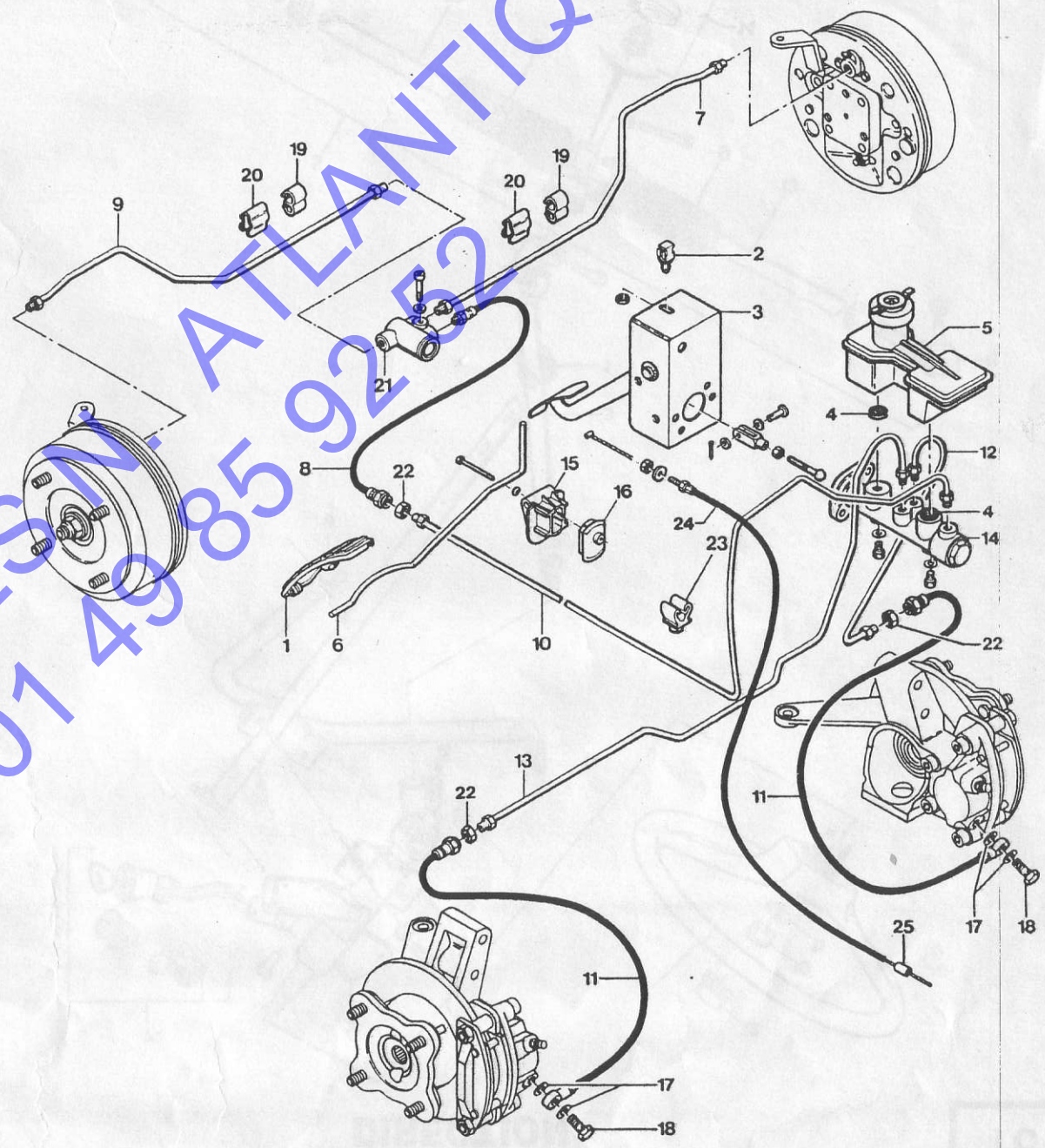

AUTOMOBILES ATLANTIQUE
Tel 01 49 85 92 52

DIRECTION

rep.	désignation	code	remplacé par	rq.	nb.
1	Soufflet colonne + bague	RO 669 924			1
2	Volant + bouchon	RO 660 243			1
3	Transmission de direction	RO 669 923			1
4	Colonne de direction	RO 669 922			1
5	Crémaillère CPL	RO 669 987			1
6	Support colonne	RO 664 861			1
7	Antivol + verrous	RO 659 140			1
8	Rotule de direction	RO 669 988			2
9	Soufflet de direction	RO 669 989			2
10	Écrou Polystop 14x150	RO 076 893			1
11	Rondelle A2 Ø 14	RO 075 531			1
12	Cache volant	RO 660 244			1
13	Biellette direction	RO 669 990			2
14	Kit réfection bague + rlts + joints	RO 750 097			1

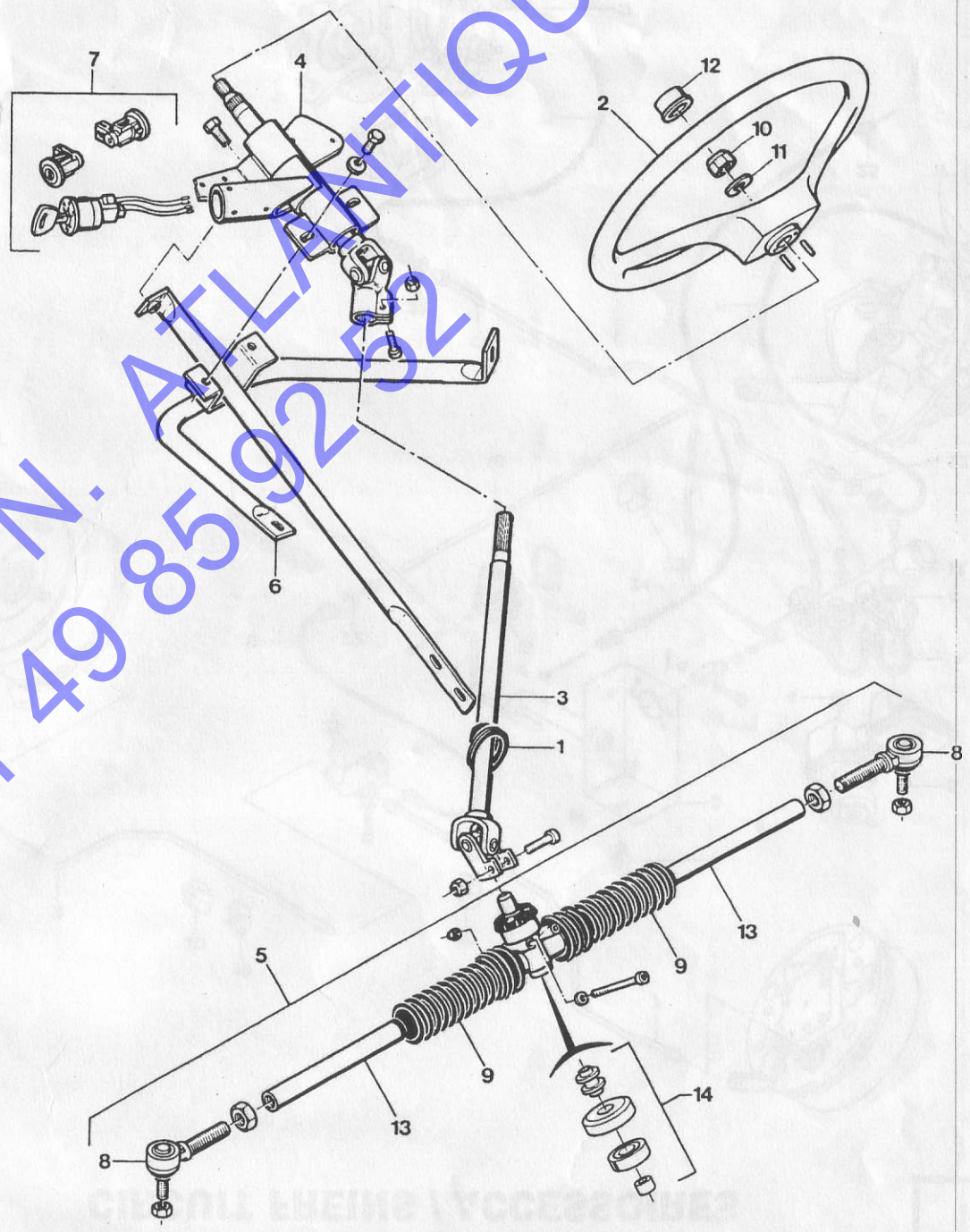

AUTOMOBILES N. ATLANTIQUE
Tel 01 49 85 92 52

ACCESSOIRES TABLEAU DE BORD

ep.	désignation	code	remplacé par	rq.	nb.
A	T.de bord + diff. grain cuir B. gamme	RO 729 606			1
B	T.de bord + diff. grain cuir H. gamme	RO 729 607			1
	Inter. feux arrière de brouillard	RO 675 117			1
A	Mod. 97 Cache colonne grain cuir	RO 665 439			1
B	Mod. 96 Cache colonne SOFT	RO 665 433			1
	Combiné de bord	RO 665 432			1
	Commodo complet V85	RO 675 819			1
	Contacteur ouverture porte	RO 676 379			2
	Commodo essuie-glace	RO 675 479			1
	Vis "Poêlier" alu noir 6x50	RO 060 405			2
	Vis "Poêlier" 4x12	RO 060 269			2
0	Rondelle AZ noire 6x18	RO 075 500			8
1	Vis "Poêlier" alu noir 6x16	RO 063 982			6
2	Montre	RO 665 435			1
3	Allume cigare	RO 665 436			1
4	Inter. Warning	RO 675 119			1
5	Inter. ventilation	RO 675 118			1
6	Cendrier encastrable	RO 664 805			1
7	Câble compteur L: 0,98m	RO 659 840			1
8	Cde air chaud / froid L:700	RO 669 511			1
9	Cde air chaud / froid L:1000	RO 669 528			1
0	Boîte autoradio	RO 665 420			1
1	Sérigraphie chauffage	RO 656 093			1
2A	Mod. 97 console grain cuir B. gamme	RO 685 645			1
2B	Mod. 97 console grain cuir H. gamme	RO 685 643			1
2C	Mod. 96 console SOFT H. gamme	RO 685 641			1
2D	Mod.95 console SOFT B. gamme	RO 685 639			1
3	Support combiné	RO 655 564			1
4	Entretoise L:30	RO 655 197			2
5	Verrou boîte à gant	RO 659 064			1
6	Axe boîte à gant	RO 659 065			1
7	Gâche boîte à gant	RO 659 066			1
8	Grille aération D.	RO 675 142			2
9	Grille aération G.	RO 675 143			2
0A	Mod. 97 boîte à gant grain cuir	RO 665 438			1
0B	Boîte à gant SOFT	RO 665 434			1
1A	Kit habillage tableau gris B. gamme	RO 656 092			1
2	Kit habillage tableau noyer H. gamme	RO 656 096			1
3	Mod. 96 commutateur L. vitre élect.	RO 659 105			2
1B	Mod.95 kit habil. gris tab. soft	RO 656 091			
2E	Mod.95 console peinte	RO 685 640			

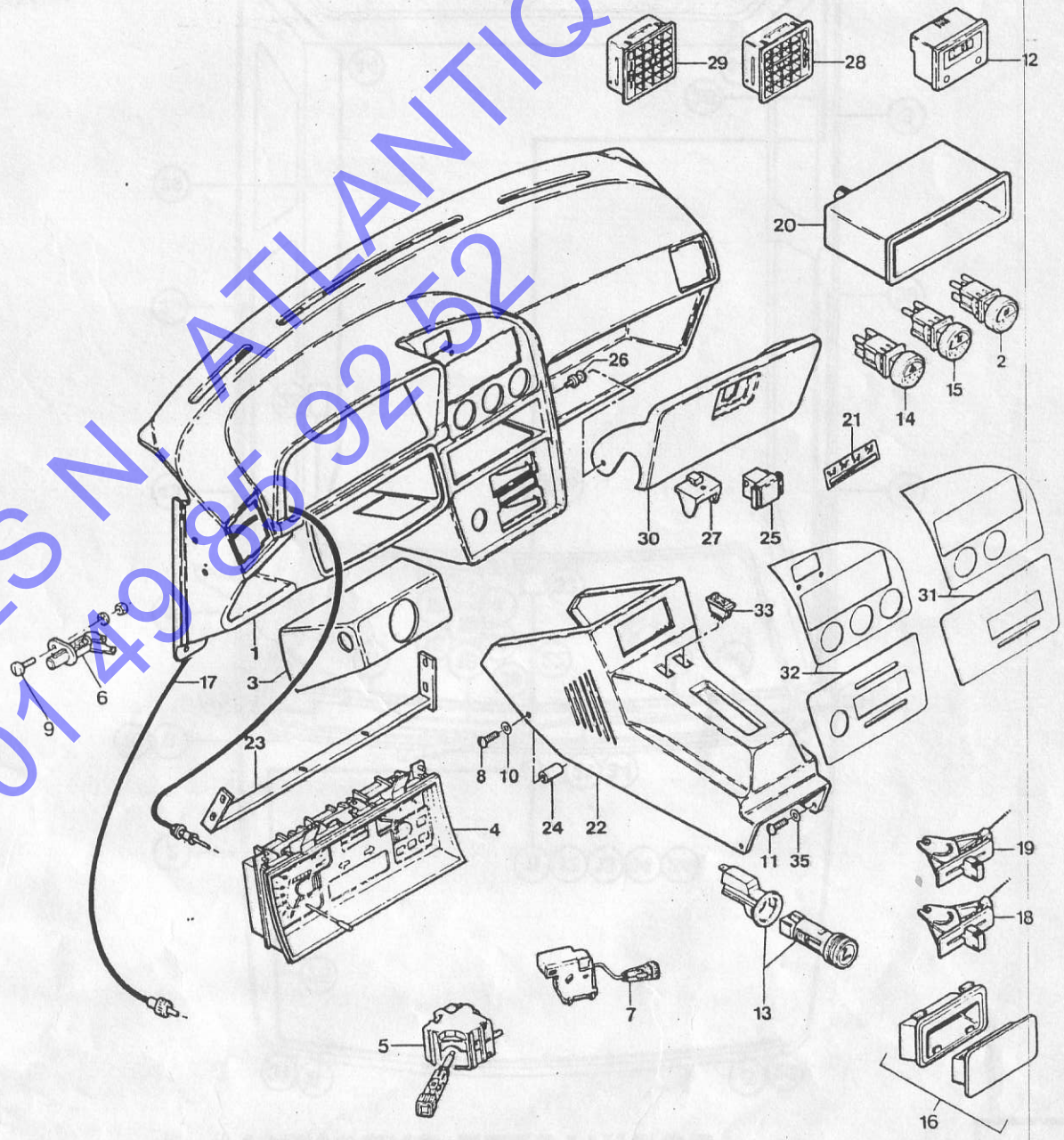

AUTOMOBILES NATLANTIQUE
Tel 01 49 85 92 52

rep.	désignation	code	remplacé par	rq.	nb.
1	Faisceau de plafonnier	RO 675 623			1
2	Faisceau de tableau de bord	RO 675 270			1
3	Faisceau arrière	RO 675 761			1
4	Inter. feux AR	RO 675 117			1
5	Phare droit Valéo	RO 675 448			1
6	Phare gauche Valéo	RO 675 449			1
7	Feu arrière droit	RO 675 216			1
8	Feu arrière gauche	RO 675 217			1
9	Combiné de bord	RO 665 432			1
10	Carte électrique	RO 675 213			1
11	Démarreur	RO 640 082	RO 701 069	(1)	1
12	Stator	RO 640 081			1
13	Batterie 40AH / 180A	RO 026 560			1
14	Régulateur	RO 640 088	RO 701 024	(2)	1
15	Neiman + verrous porte	RO 659 140			1
16	Commodo complet V85	RO 675 819			1
17	Interrupteur ventilateur	RO 675 118			1
18	Commodo essuie glace	RO 675 479			1
19	Interrupteur warning	RO 675 119			1
20	Centrale warning / clignotant	RO 675 229			1
21	Moteur essuie-glace	RO 675 221			1
22	Ventilateur chauffage	RO 669 662			1
23	Plafonnier	RO 675 183			1
24	Mano contact pression huile	RO 640 083			1
25	Klaxon	RO 675 066			1
26	Clignotant AV D.	RO 675 212			1
27	Contacteur stop ou frein à main	RO 675 227			2
28	Émetteur de jauge	RO 675 193			1
29	Éclaireur de plaque	RO 675 760			2
30	Moteur essuie glace arrière	RO 675 184			1
31	Clignotant AV G.	RO 675 215			1
32	Contacteur marche arrière	RO 661 532			1
33	Contacteur de porte	RO 676 379			2
34	Lave glace électrique	RO 675 592			1
35	Antenne radio	RO 675 050			1
36	Faisceau essuie-glace AR + HP	RO 675 130			1
37	Mod. 96 faisceau lève vitre élect.	RO 675 271			1
38	Mod. 96 commutateur lève vitre élect.	RO 659 105			2
39	Mod. 97 actionneur cond. centrale	RO 659 179			2
40	Mod. 97 faisceau cond. centrale	RO 675 095			1
41	Mod. 97 cond. centrale alarme	RO 675 469			1
42	Mod. 96 lève vitre élect. AV Droit	RO 659 103			1
43	Mod. 96 lève vitre élect. AV gauche	RO 659 104			1
44	Haut parleur Ø100	RO 659 164			2

(1) A partir du moteur N° 4092078
(2) A partir du moteur N° 3673803 (voir actualité technique N° 178)

FAISCEAU ÉLECTRIQUE

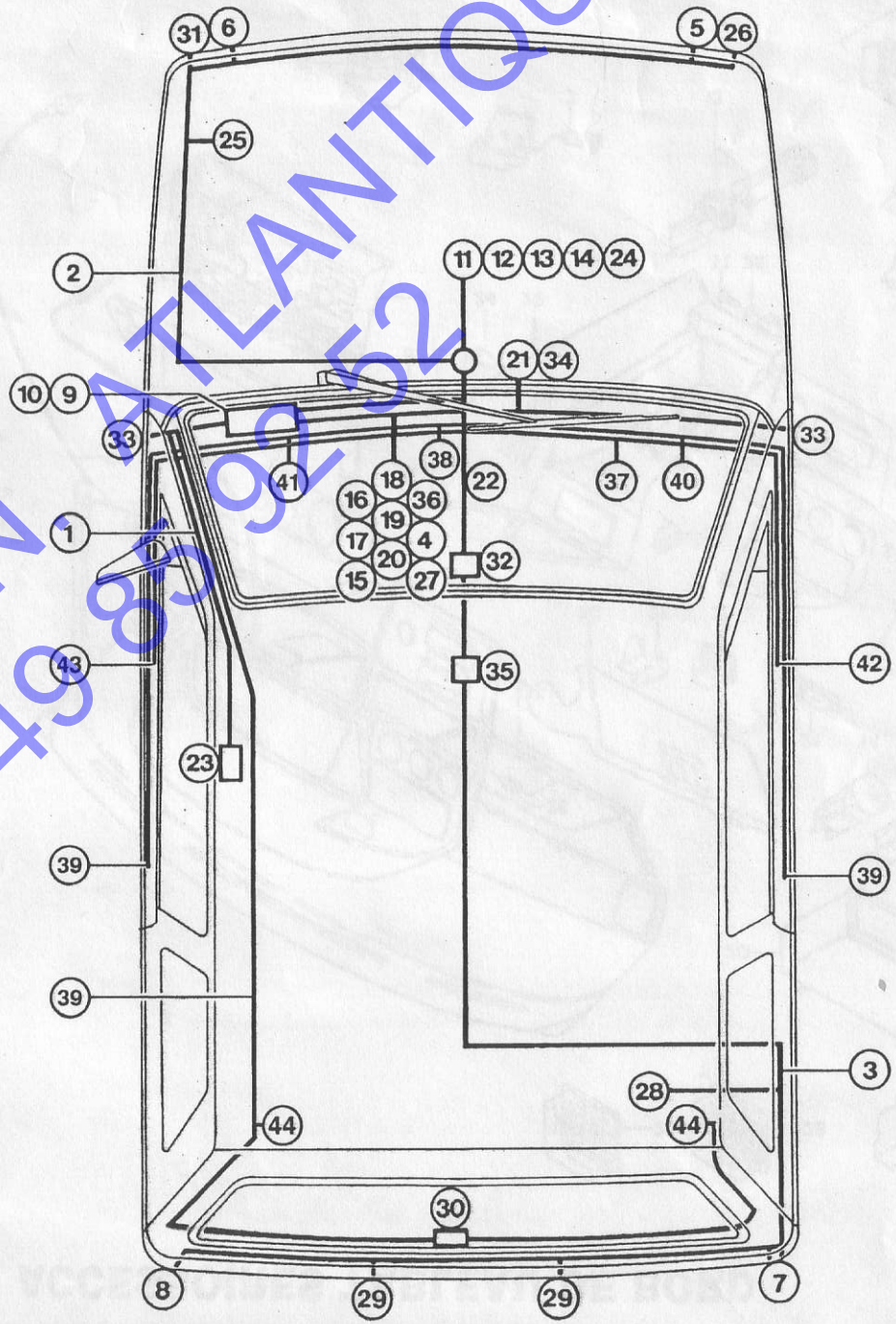

AUTOMOBILES N ATLANTIQUE
Tel 01 49 85 92 52

FEUX ACCESSOIRES

rep.	désignation	code	remplacé par	rq.	nb.
1A	Rétroviseur extérieur gauche	RO 659 138			1
1B	Rétroviseur extérieur réglable G.	RO 659 173			1
2A	Rétroviseur extérieur droit	RO 659 014			1
2B	Rétroviseur extérieur réglable D.	RO 659 172			1
3	Optique de phare gauche CPL	RO 675 449			1
4	Optique de phare droit CPL	RO 675 448			1
5	Ampoule feux clignotant 12V	RO 675 405			2
6	Feux arrière droit	RO 675 216			1
7	Feux arrière gauche	RO 675 217			1
8	Ampoule 12V 45/40W blanche	RO 675 452			2
9	Entre optique phare	RO 675 230			6
10	Vis ST HC M6x40	RO 059 555			6
11	Plafonnier	RO 675 183			1
12A	Pare soleil gauche cendre	RO 672 068			1
12B	Pare soleil droit + miroir	RO 672 064			1
13A	Rétroviseur intérieur	RO 659 029			1
13B	Rétroviseur intérieur jour / nuit	RO 659 142			1
14	Platine rétroviseur intérieur	RO 659 037			1
15	Éclaireur plaque AR	RO 675 760			2
16	Clignotant AV D.	RO 675 212			1
17	Clignotant AV G.	RO 675 215			1
18	Klaxon	RO 675 066			1

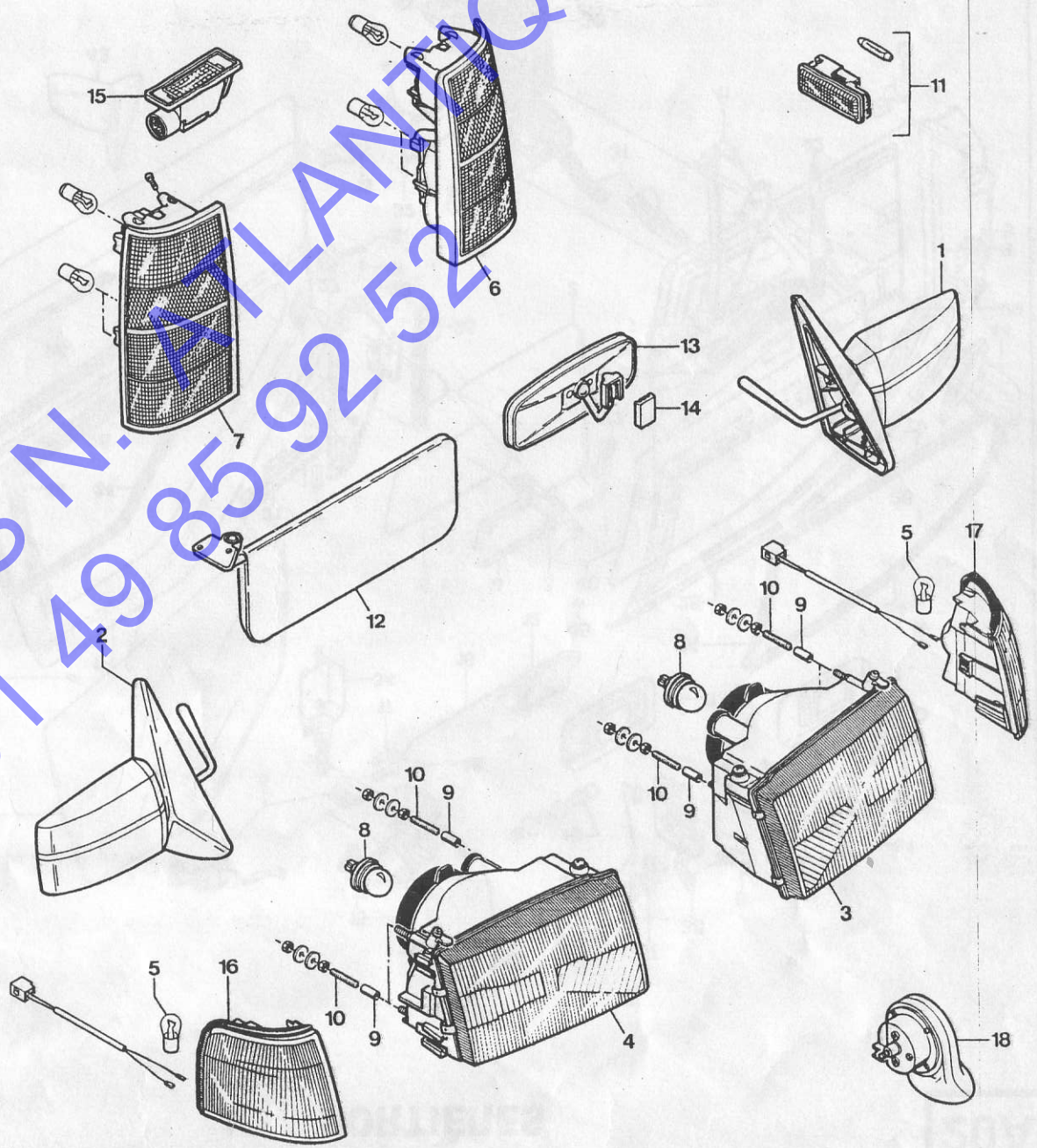

AUTOMOBILES N. ATLANTIQUE
Tel 01 49 85 92 52

PORTIÈRES

rep.	désignation	code	remplacé par	rq.	nb.
1	Porte nue droite	RO 729 612			1
2A	Hab. porte droit résille B. gamme	RO 664 306			1
2B	Hab. porte droit résille H. gamme	RO 664 278			1
2C	Mod. 97 hab. porte droit B. gamme	RO 664 253			1
2D	Mod. 97 hab. porte droit H. gamme	RO 664 258			1
3	Poignée accoudoir D	RO 664 312			1
4A	Vide poche droit (95)	RO 664 280			1
4B	Mod. 97 vide poche droit grain cuir	RO 664 286			1
5	Mod. 97 hab fond vide poche droit	RO 664 255			1
6	Antivol + verrou AV	RO 659 140			1
7	Mod. 96 butée lève vitre élect.	RO 669 503			2
8	Arrêt de porte	RO 659 152			2
9	Goupille	RO 661 495			2
10	Condamnation intérieure D.	RO 659 114			1
11	Enjoliveur de poignée	RO 659 116			2
12	Boîtier ouverture inter. D.	RO 669 147			1
13	Charnière de porte	RO 655 559			4
14	Corps de serrure D.	RO 659 122			1
15	Palette ext. Cde D.	RO 659 123			1
16	Tringle Cde inter. D.	RO 659 125			1
17	Fourchette	RO 659 157			2
18	Gâche de porte	RO 659 069			2
19A	Vitre porte D.	RO 680 255			1
19B	Mod. 96 vitre teintée porte droite	RO 680 263			1
20	Bas de glace	RO 659 129			2
21	Joint de calage	RO 659 130			2
22	Manivelle	RO 659 131			2
23A	Lève vitre D.	RO 659 127			1
23B	Mod. 96 lève vitre élect. droit	RO 659 103			1
24	Coulisse	RO 659 111			2
25	Guide coulisse droit	RO 659 153			1
26	Profil lécheur	RO 680 262			4
27A	Cache fixe rétroviseur D.	RO 659 108			1
27B	Cache rétroviseur réglable D.	RO 659 106			1
27C	Mod. 97 cache rétro droit grain cuir	RO 659 052			1
27D	Mod. 97 cache rétro réglable droit grain cuir	RO 659 050			1
28	Porte nue gauche	RO 729 613			1
29A	Cache fixe rétroviseur G.	RO 659 109			1
29B	Cache rétroviseur réglable G	RO 659 107			1
29C	Mod. 97 cache rétro gauche grain cuir	RO 659 054			1
29D	Mod. 97 cache rétro réglable gauche grain cuir	RO 659 051			1

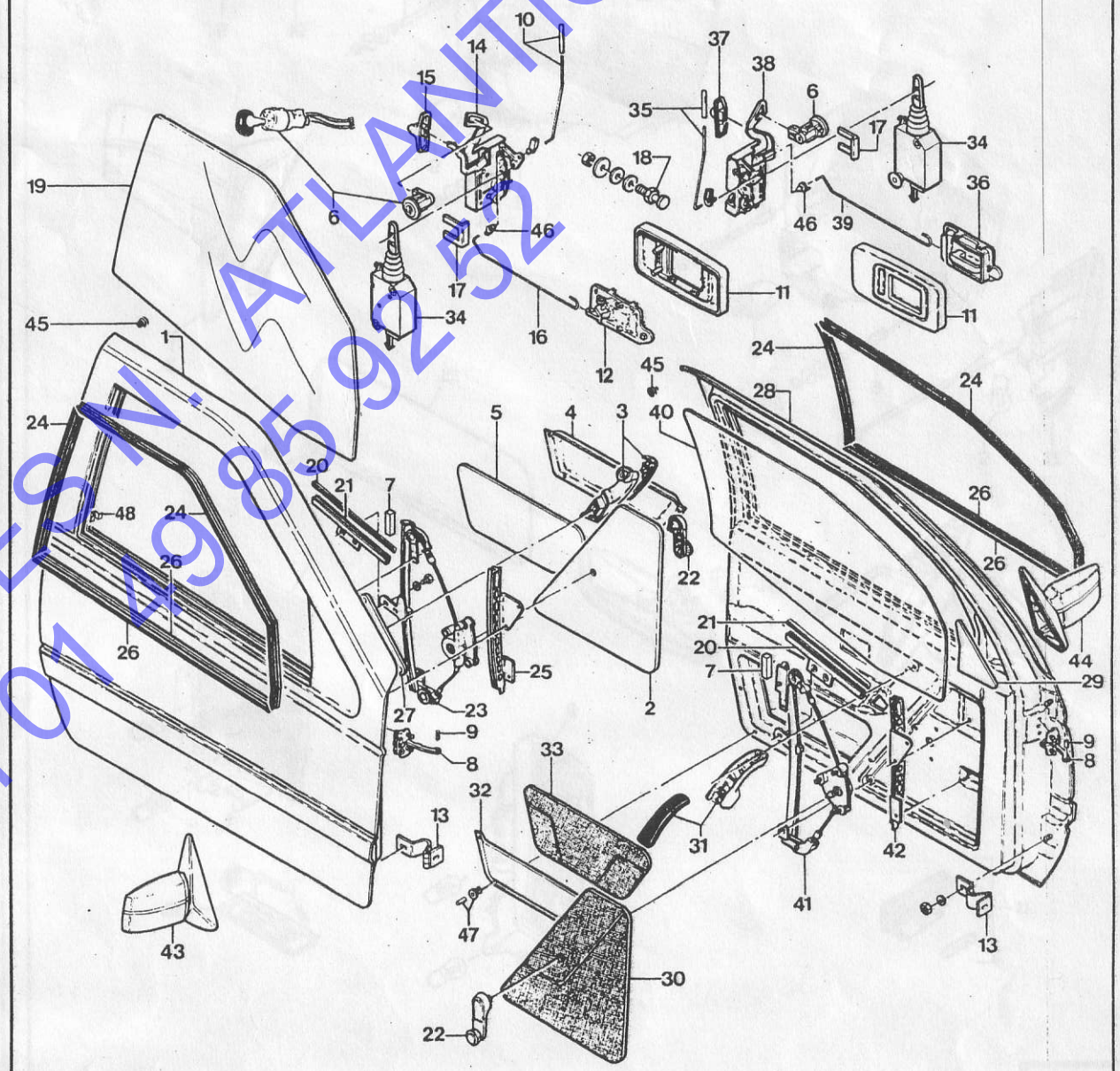

AUTOMOBILES N. ATLANTIQUE
Tel 01 49 85 92 52

PORTIÈRES

rep.	désignation	code	remplacé par	rq.	nb.
30A	Habillage porte G. résille B. gamme	RO 664 307			1
30B	Habillage porte G. résille H. gamme	RO 664 279			1
30C	Mod. 97 hab. porte gauche B. gamme	RO 664 254			1
30D	Mod. 97 hab. porte gauche H. gamme	RO 664 259			1
31	Poignée accoudoir G.	RO 664 316			1
32A	Vide poche G. (95)	RO 664 281			1
32B	Mod. 97 vide poche gauche grain cuir	RO 664 287			1
33	Mod. 97 hab. fond vide poche gauche	RO 664 256			1
34	Mod. 97 actionneur cond. centrale	RO 659 179			2
35	Condamnation intérieure G.	RO 659 115			1
36	Boîtier ouv. int. G.	RO 669 148			1
37	Palette ext. Cde G.	RO 659 133			1
38	Corps de serrure G.	RO 659 132			1
39	Tringle Cde int. G.	RO 659 134			1
40A	Vitre de porte gauche	RO 680 256			1
40B	Mod. 96 vitre teintée porte gauche	RO 680 264			1
41A	Lève vitre gauche	RO 659 137			1
41B	Mod. 96 lève vitre élect. gauche	RO 659 104			1
42	Guide coulisse gauche	RO 659 154			1
43A	Rétroviseur D.	RO 659 014			1
43B	Rétroviseur réglable D.	RO 659 172			1
44A	Rétroviseur G.	RO 659 138			1
44B	Rétroviseur réglable G.	RO 659 173			1
45	Butée caoutchouc ep. 4	RO 664 052			2
46	Agrafe de tringle	RO 079 210			2
47	Rivet plastique Ø 6 noir	RO 080 119			8
48	Clips de coulisse	RO 659 117			2

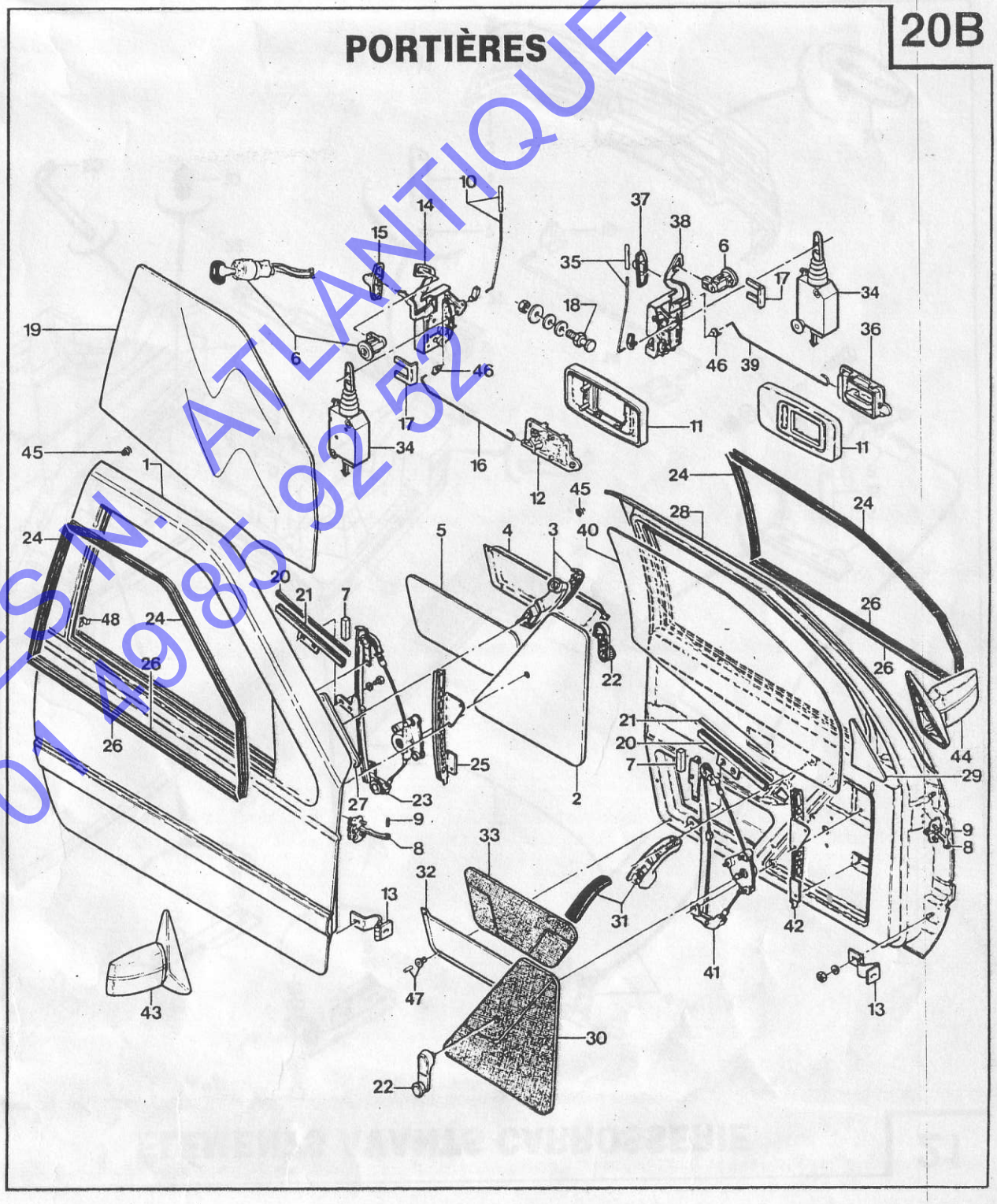

AUTOMOBILES M. ATLANTIQUE
Tel 01 49 85 92 52

ÉLÉMENTS AVANTS CARROSSERIE

rep.	désignation	code	remplacé par	rq.	nb.
1	Fixation pare-chocs avant central	RO 669 694			2
2	Rivet plastique Ø 6 noir	RO 080 119			2
3	Pare-chocs avant	RO 664 393			1
4	Tirette capot + câble	RO 660 424			1
5	Gâche de capot	RO 669 633			1
6	Charnière droite capot	RO 655 558			1
7	Charnière gauche capot	RO 655 572			1
8	Barillet de réglage	RO 659 085			1
9	Serre câble	RO 664 656			1
10	Butée de capot	RO 669 479			2
11	Agrafe insonor. capot	RO 663 016		(1)	3
12	Insonorisation capot	RO 655 193			1
13	Charnière tringle	RO 655 575			1
14	Tringle de capot	RO 659 162			1
15	Sécurité de capot	RO 659 148			1
16	Capot moteur	RO 729 614			1
17	Joint	RO 664 354			ML
18	Serrure de capot hayon	RO 659 067			1
19	Clips 4,8 A6	RO 655 201			1
20	Déco "MICROCAR" avant	RO 655 850			1
21	Clip/faisceau Ø8	RO 655 578			2
22	Tôle porte phare	RO 669 649			1
23	Fixation pare-chocs avant D.	RO 669 676			1
24	Fixation pare-chocs avant G.	RO 669 677			1

(1) Non représenté

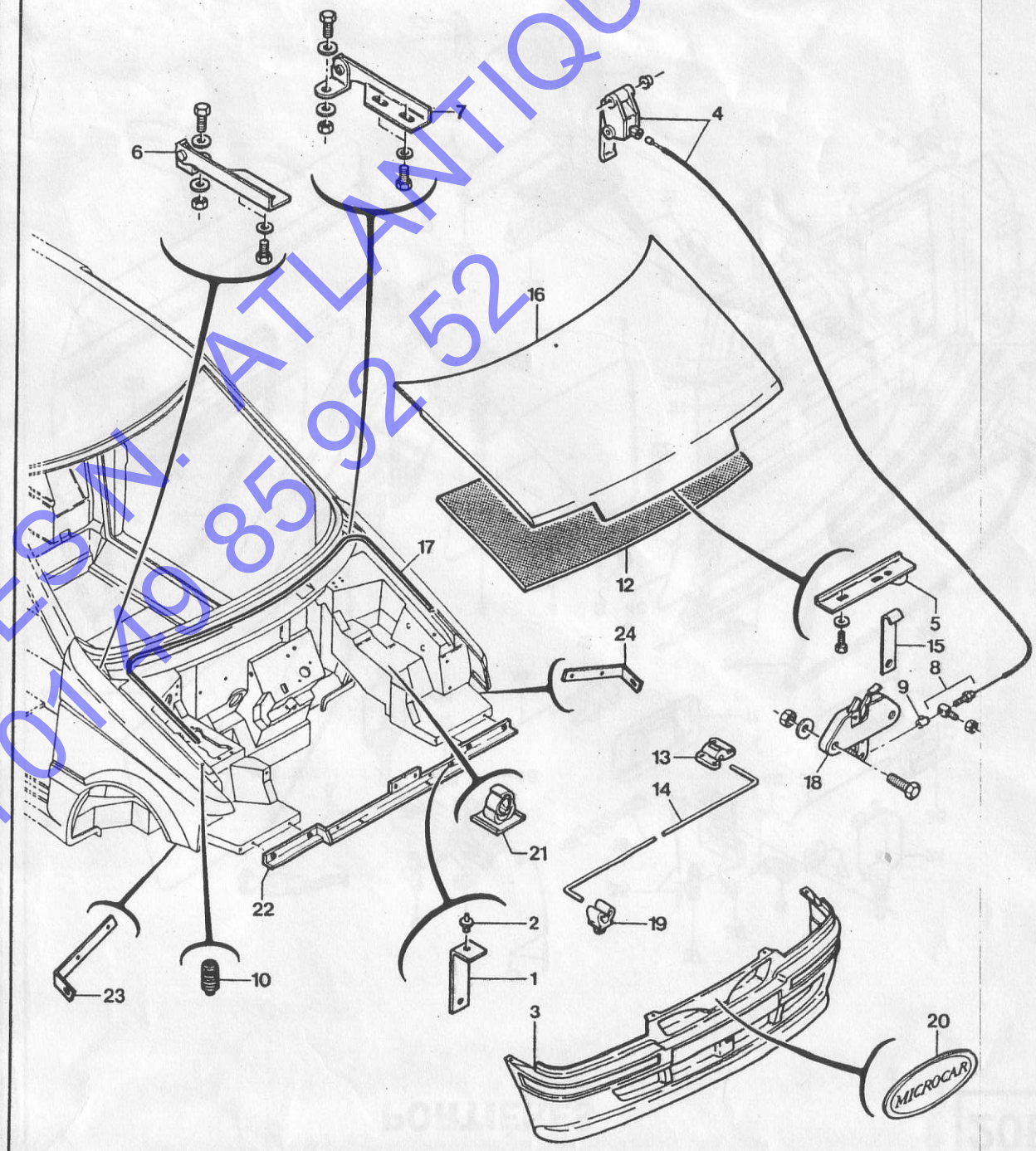

AUTOMOBILES N. ATLANTIQUE
Tel 01 49 85 92 52

CARROSSERIE / VITRAGE

rep.	désignation	code	remplacé par	rq.	nb.
1	Kit collage vitrage	RO 700 200		(1)	1
2	Pare-chocs arrière	RO 664 392			1
3	Serrure de hayon	RO 659 143			1
4	Tirette de capot hayon	RO 660 424			1
5	Monogramme SOLÉA	RO 655 887			1
6	Monogramme MADRAS	RO 655 895			1
7	Barillet de réglage	RO 659 085			1
8	Serre câble	RO 664 656			1
9	Charnière de hayon	RO 655 561			2
10	Rotule de compas	RO 664 864			2
11	Cache de hayon	RO 659 139			1
12	Écrou M6 / hayon	RO 655 557			5
13	Compas à gaz	RO 664 857			2
14	Joint de porte	RO 664 095			ML
15	Rondelle épaulée	RO 655 574			5
16	Rondelle Ø 6x24	RO 075 501			2
17	Vis AZTH Ø 6x10	RO 061 537			2
18	Hayon primairisé	RO 729 660			1
19A	Lunette arrière	RO 680 259			1
19B	Mod. 96 lunette AR teintée	RO 680 267			1
20	Joint de hayon	RO 664 351			ML
21	Enjoliveur lunette	RO 664 355			ML
22	Clip 4,8 A 6	RO 655 201			1
23	Insert compas / hayon	RO 669 547			2
24A	Custode droite	RO 680 257			1
24B	Mod. 96 custode teintée droite	RO 680 265			1
25A	Custode gauche	RO 680 258			1
25B	Mod. 96 custode teintée gauche	RO 680 266			1
26A	Pare brise	RO 680 260			1
26B	Mod. 96 pare brise teinté	RO 680 268			1
27	Enjoliveur pare brise	RO 661 497			ML
28	Déco "MICROCAR" arrière	RO 655 854			1
29	Déco "Lyra TRE/TRS/RX"	RO 655 857			1
30	Profil hayon AR	RO 659 118			ML
31	Fixation pare choc AR centrale	RO 669 678			2
32	Patte pare-chocs arrière	RO 669 604			2
33	Bavette D.	RO 664 400			1
34	Bavette G.	RO 664 401			1
35	Fixation pare-chocs AR D.	RO 669 696			1
36	Fixation pare choc AR G.	RO 669 698			1
37	Fixation pare choc AR Lat.	RO 669 695			2

(1) Non représenté

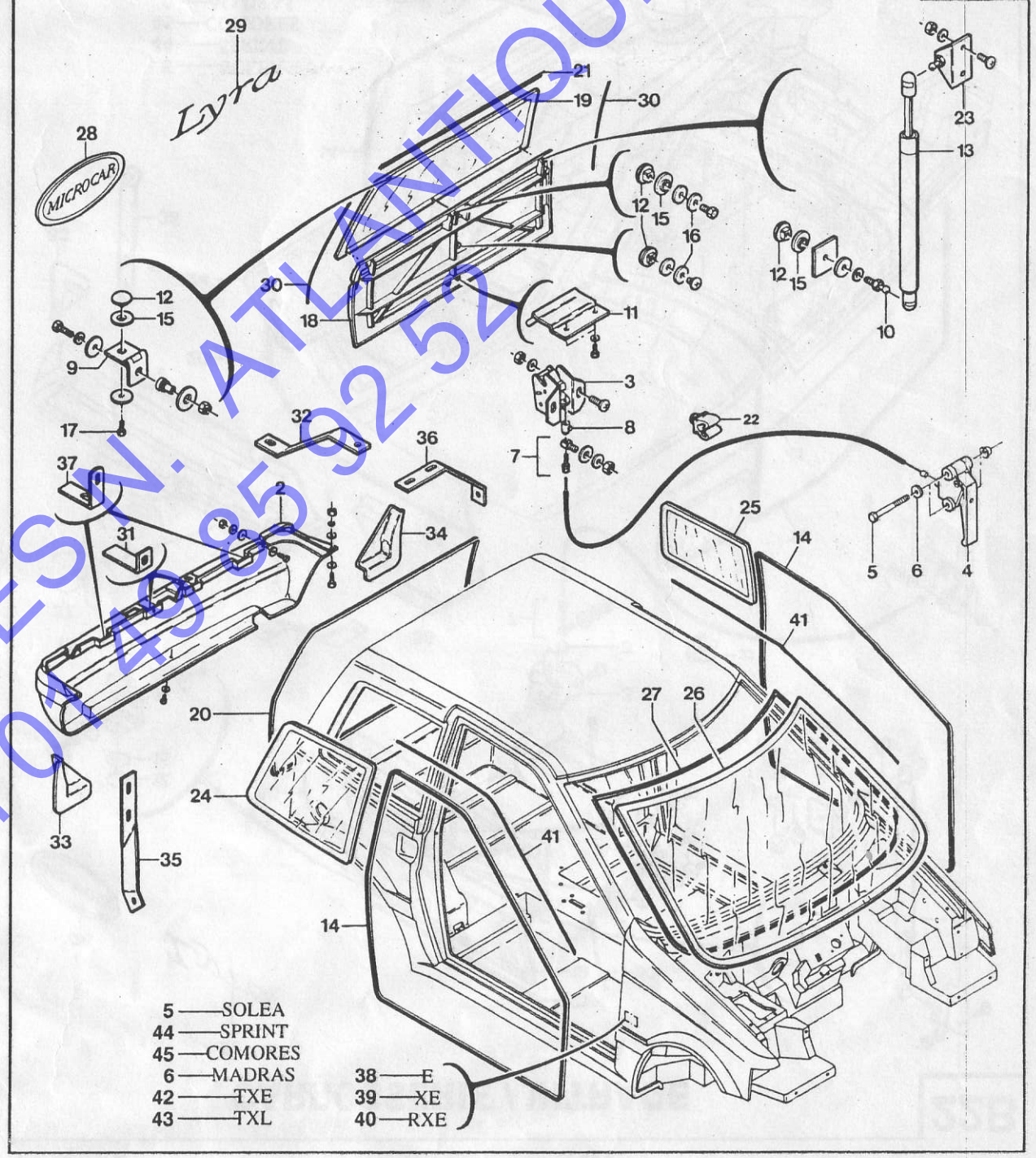

AUTOMOBILES N. ATLANTIQUE
Tel 01 49 95 92 52

CARROSSERIE / VITRAGE

rep.	désignation	code	remplacé par	rq.	nb.
38	Monogramme "E"	RO 655 880			2
39	Monogramme "XE"	RO 655 881			2
40	Monogramme "RXE"	RO 655 882			2
41	Joint haut de porte	RO 659 135			2
42	Mod. 97 monogramme "TXE"	RO 655 890			1
43	Mod. 97 monogramme "TXL"	RO 655 903			1
44	Mod. 97 monogramme "SPRINT"	RO 655 904			1
45	Mod. 97 monogramme "COMORES"	RO 655 905			1

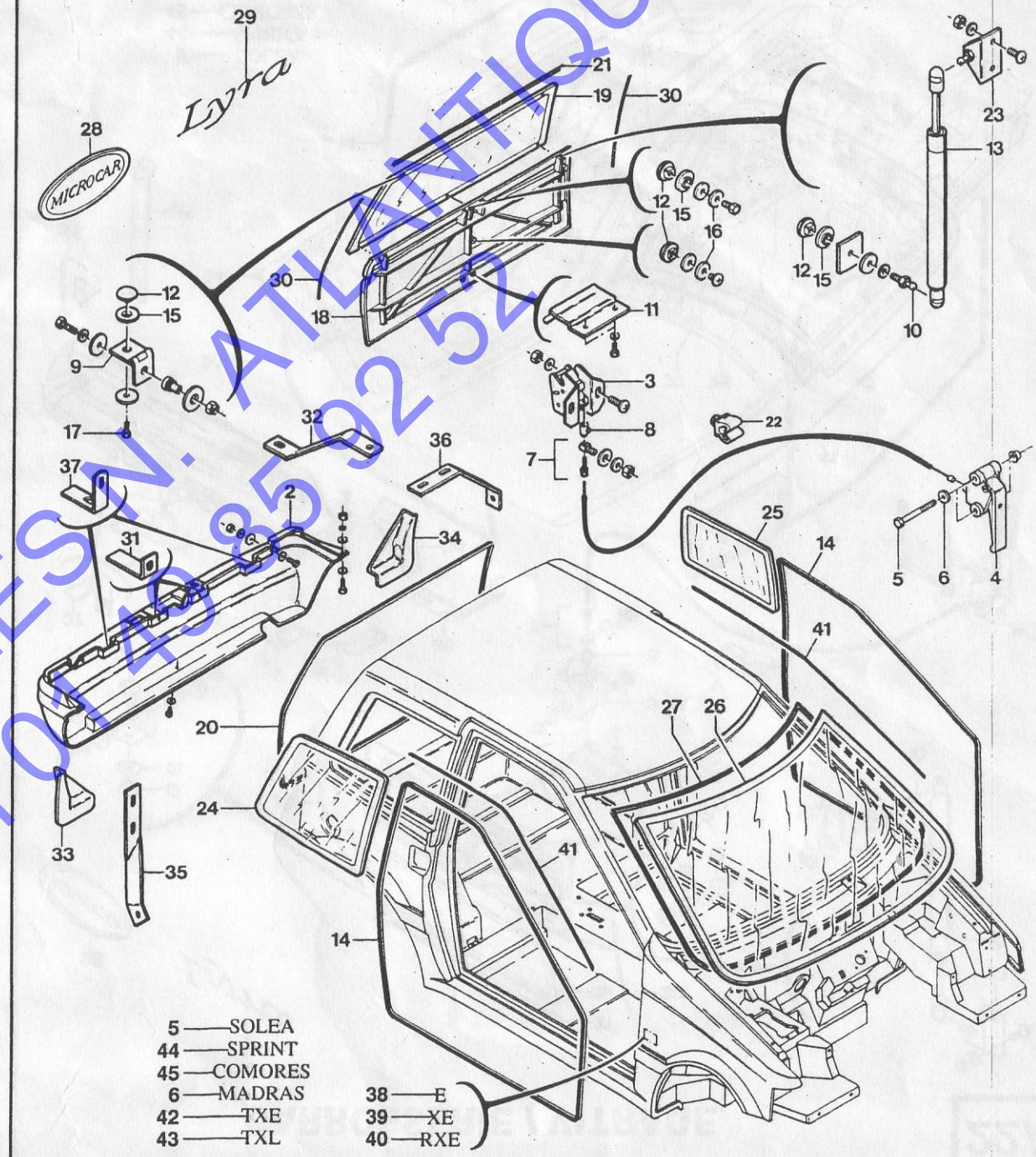

AUTOMOBILES N. ATLANTIQUE
Tel 01 49 85 92 52

SIÈGES / ACCESSOIRES INTÉRIEURS

rep.	désignation	code	remplacé par	rq.	nb.
1A	Appuie-tête	RO 672 133			2
1B	Mod. 96 appuie tête velours gris rayé	RO 672 134			2
2A	Siège	RO 672 130			2
2B	Mod. 96 siège velours gris rayé	RO 672 135			2
3	Glissière D / Siège	RO 669 466			2
4	Glissière G / Siège	RO 669 467			2
5	Vis AC Z. Chc 6x20	RO 059 584			8
6	Rondelle Ø 6x1,2x14	RO 075 499			8
7	Palonnier de siège	RO 659 088			2
8	Support de siège	RO 669 583			4
9	Jeu de ceintures de sécurité	RO 664 800			1
10	Fixation enrouleur	RO 669 540			2
11	C/P Fixation enrouleur	RO 669 541			2
12	Clip 4,8 A6	RO 655 201			3
13	Kit insonorisation tablier	RO 655 194			1
14	Etiquette "Diesel"	RO 665 034			1
15	Baguette de toit	RO 655 853			2
16	Tablette arrière	RO 665 348			1
17A	Support tablette D	RO 665 357			1
17B	Mod. 97 support tablette AR droit grain cuir	RO 665 362			1
18A	Support tablette G	RO 665 358			1
18B	Mod. 97 support tablette AR gauche grain cuir	RO 665 363			1
19	Cric + manivelle	RO 700 016			1
20	Sandow Ø 5	RO 003 913			ML
21	Fix.centr./ ceintures	RO 693 585			1
22	Renfort support tablette D	RO 669 411			1
23	Renfort support tablette G	RO 669 412			1
24	Clip garcette	RO 655 430			2
25	Garcette Ø 3 - L = 610	RO 660 437			2
26	C/P fixation cric	RO 669 679			1
27	Butée caoutch./ Table AR	RO 661 499			2
28	Entretoise de fixation M4x8x15	RO 669 534			2
29	Vis métal TC 4x8	RO 060 095			2
30A	Rondelle Ø 4x0,8x10	RO 075 473			2
30B	Rondelle Ø 4,3x14x0,8	RO 075 456			2
31	Mod. 97 siège complet inclinable droit	RO 672 137			1
32	Mod. 97 siège complet inclinable gauche	RO 672 138			1
33	Mod. 97 appuie tête sièges inclinables	RO 715 000			2
34	Palonnier de siège + glissières	RO 715 001			2

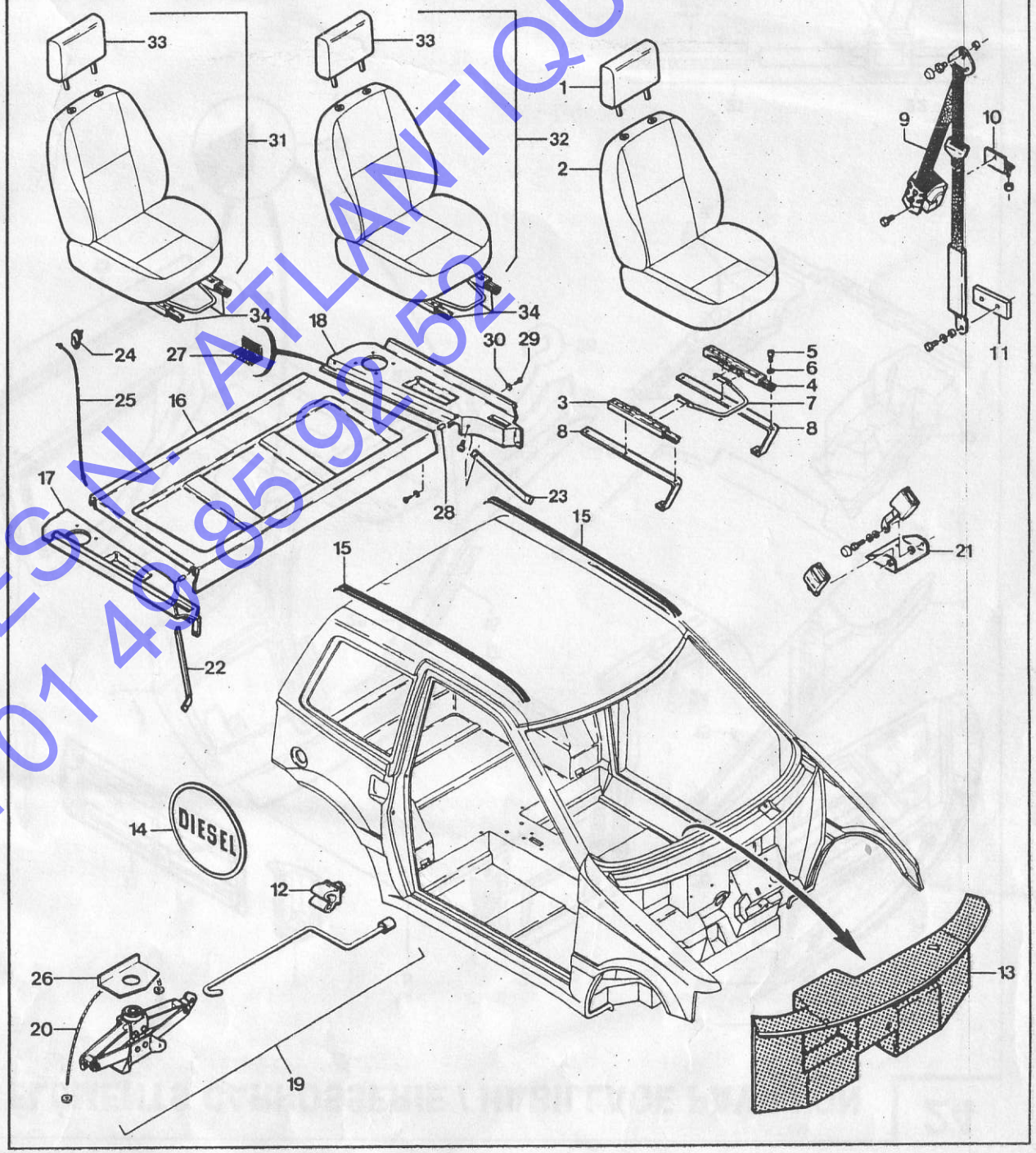

AUTOMOBILES N. ATLANTIQUE
Tel 01 49 85 92 52

ÉLÉMENTS CARROSSERIE / HABILLAGE PAVILLON

p.	désignation	code	remplacé par	rq.	nb.
	Aile arrière droite	RO 729 620			1
	Aile arrière gauche	RO 729 621			1
	Aile avant droite	RO 729 610			1
	Aile avant gauche	RO 729 611			1
	Pavillon	RO 729 627			1
	Pied arrière droit	RO 685 696			1
	Pied arrière gauche	RO 685 697			1
	Plancher bassine arrière	RO 685 476			1
	Passage de roue droit	RO 685 603			1
)	Passage de roue gauche	RO 685 471			1
	Hayon primairisé	RO 729 660			1
?	Capot moteur primairisé	RO 729 614			1
3	Porte droite	RO 729 612			1
4	Porte gauche	RO 729 613			1
5	Jeu habillage montant gris	RO 664 252			1
5A	Habillage plancher gris	RO 672 112		(1)	1
5B	Habillage tablier gris	RO 672 111		(1)	1
7	Habillage pavillon gris	RO 664 251		(1)	1
8	Habillage tunnel gris	RO 672 113		(1)	1
9	Habillage coffre gris	RO 672 114		(1)	1
)	Caisse nue	RO 729 609		(1)	1
1	Kit extrusion	RO 700 248			1
2	Pistolet	RO 700247			1
3	Bec mélangeur seul	RO 700 249			1
4	Bas de caisse G.	RO 729 642			1
5	Montant pare brise D.	RO 729 643			1
6	Montant pare brise G.	RO 729 644			1
7	Bas de caisse D;	RO 729 641			1
8A	Bande déco gris argent 9mm	RO 655 884			ML
8B	Mod. 97 liseré 6 mm argent COMORÈS	RO 655 879			ML
9	Rouleau adhé. dbl. face	RO 664 183		(1)	1
0A	Mod. 96 Band. non chromé lg 1,35 m	RO 655 849			1
0B	Mod. 96 Band. noir chrome lg 1,35 m	RO 655 839			1
0C	Mod. 97 Baguette coté caisse	RO 655 876			ML
1	Jeu de déco montant noir	RO 655 855			1
2	Mod. 96 habil. coffre / tirette gris	RO 672 115		(1)	1

(1) Non représenté

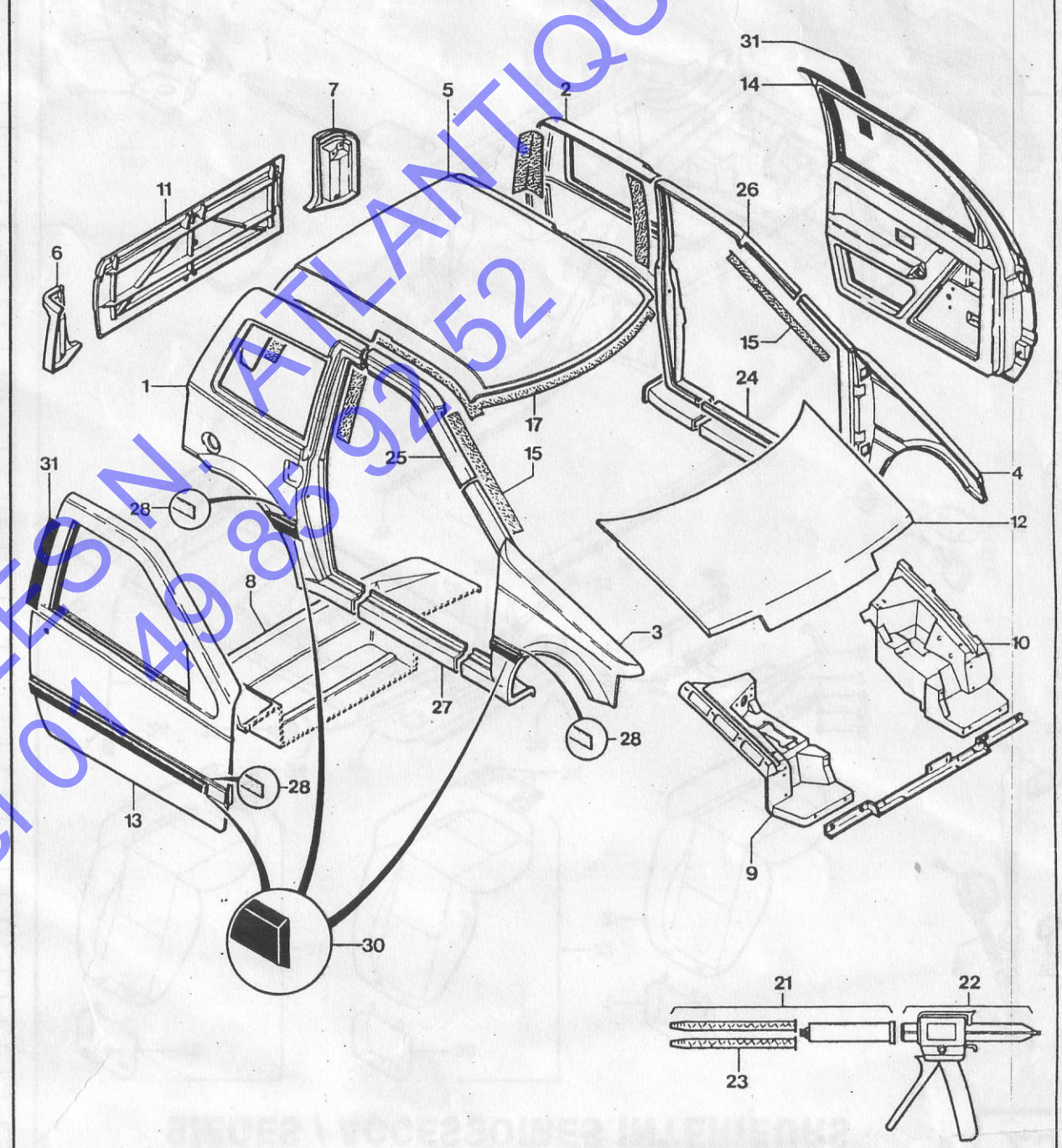

AUTOMOBILES NATLANTIQUE
Tél 01 49 85 92 52

ACCESSOIRES COMPLÉMENTAIRES

rep.	désignation	code	remplacé par	rq.	nb.
1	Moteur essuie Glace AR	RO 675 184			1
2	Essuie glace AR + balai 330 mm	RO 675 233			1
3	Tuyau PVC Ø3,5x5,5 lave glace	RO 659 391			ML
4	T. de lave glace Ø 5	RO 659 385			1
5	Anti couple essuie-glace	RO 669 581			1
6	Entretoise essuie glace	RO 661 494			1
7	Écrou fix. bras	RO 675 196			1
8	Rondelle palier	RO 675 197			2
9	Écrou M16	RO 675 195			2
10	Rondelle noire	RO 675 198			1
11	Rondelle pilote	RO 675 200			1
12	Capuchon C/écrou	RO 675 201			1
13	Antenne radio + câble	RO 675 050			1
14	Haut parleur Ø 100	RO 659 164			2
15	Cache haut parleur Ø 100	RO 659 165			2
16	Mod. 97 toit ouvrant (765x382)	RO 664 812		(1)	1
	ENTRETIEN				
	Kit apprêt Polyuret	RO 731 954			
	Kit graphite gris diamant	RO 731 980			
	Mastic polyester rapide	RO 022 373			
	Kit peinture SOFT	RO 731 953			
	Kit apprêt polyester 1,9kg	RO 731 989			
	Bombe aérosol gris ABS	RO 732 235			
	Kit peinture bleu azur	RO 731 999			
	Kit peinture vert nacré M226	RO 731 994			
	Kit peinture gris quartz M423	RO 732 007			
	Kit peinture rouge grenade	RO 732 005			
	Kit peinture Ivoire kamella	RO 731 962			
	Kit peinture rouge rubis 91-92-93	RO 731 981			
	Kit peinture blanc 92-93	RO 731 988			
	Kit peinture vert fluorite 91-92-93	RO 731 950			
	Kit peinture vert d'eau 92-93	RO 731 955			
	Kit peinture bleu odyssey 92-93	RO 731 960			
	Kit peinture cassis primerose 92-93	RO 731 952			
	Kit peinture gris pluton 93	RO 731 956			
	Kit peinture bleu lilas vita 93	RO 731 998			
	Kit peinture vert marina laser 93	RO 732 006			
	Kit peinture vert coriande 96	RO 732 017			
	Kit peinture rouge nacré N325 96	RO 732 019			
	Kit peinture bleu de chine N124 96	RO 732 014			
	Kit peinture beige versailles N 520 97	RO 732 022			
	Kit peinture bleu volt N103 97	RO 732 020			
	Kit peinture vert kat perle N214 97	RO 732 023			
	Kit peinture rouge cassis N309 97	RO 732 021			

(1) Monté à partir du véhicule N° 46035

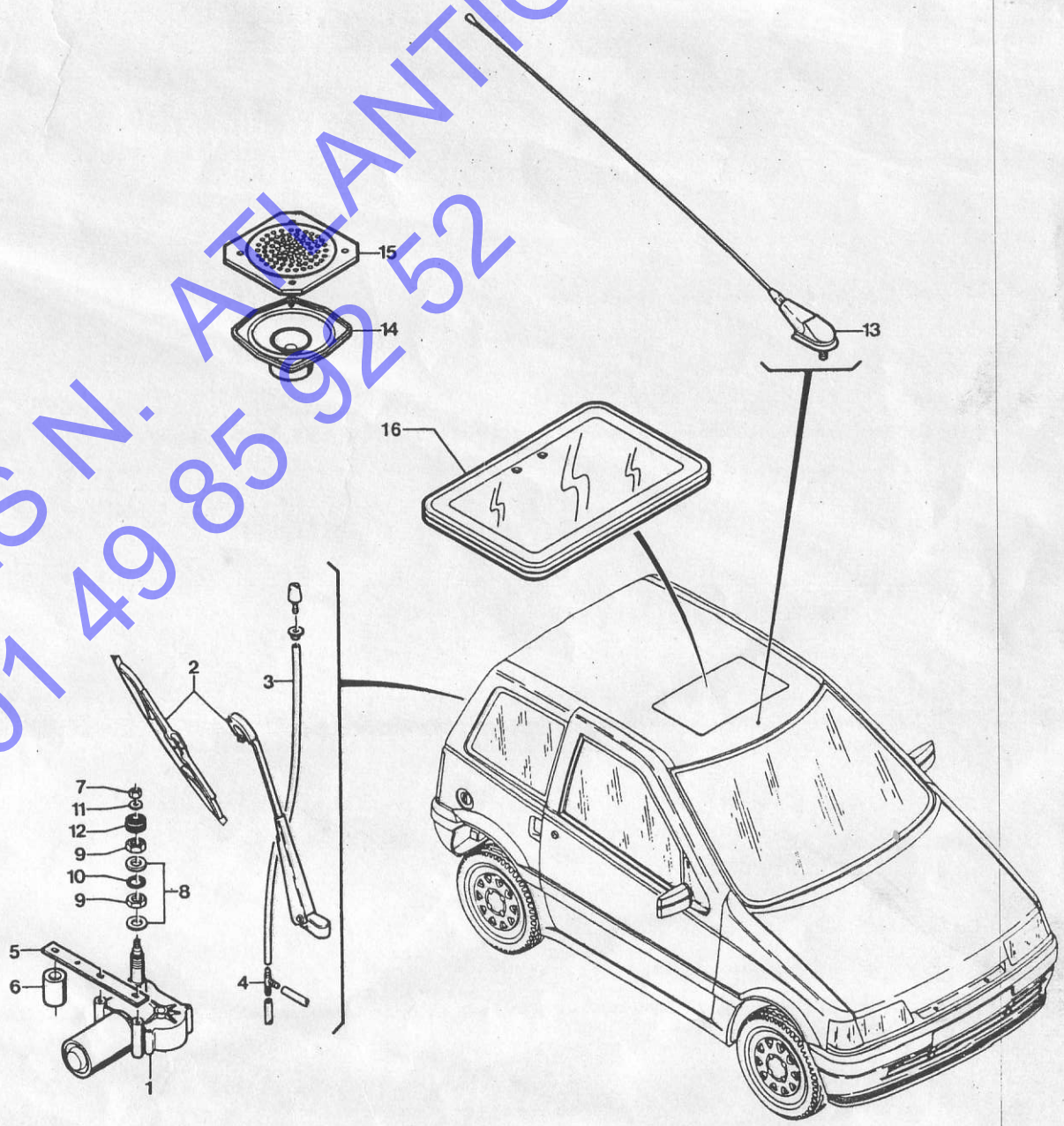

AUTOMOBILES N. ATLANTIQUE
Tel 01 49 85 92 52