TITANE 3

CHASSIS	01-00
EQUIPEMENTS	01-20 à 01-40
VARIATEURS	02-00 à 02-10
FREINS AVANT	03-00
FREINS ARRIERE	04-00 à 04-10
DIRECTION	05-00 à 05-10
PONT INVERSEUR	06-00
CARROSSERIE	07-00 à 07-30
EQUIPEMENTS INTERIEUR	08-00 à 08-30
BOITIER ELECTRONIQUE	09-00
VENTILATION	10-00 à 10-10
ACCESSOIRES	11-00 à 11-20

JDM Simpa Constructeur
12,rue Paul Langevin BP 19
F 49241 AVRILLE CEDEX France

AUTOMOBILES N. ATLANTIQUE
Tel 01 49 85 92 52

REP	CODE	DESIGNATION
1	904004	Frein à main
2	601079	Soufflet de frein à main
3	904002	Chape courte 08
4	904003	Renvoi de frein à main
5	904204	Cable frein à main disque
6	503010	Contacteur stop
7	801122	Cable inverseur
8	901017	Levier de vitesse
9	501032	Contacteur marche AR
11	901006	Pédale d'accélérateur
12	801200	Cable accélérateur
15	801205	Butée accélérateur
17	908006	Contacteur leve vitre
19	901023	Patte contacteur MAR
22	908010	Console avec filet
23	908092	Pommeau
24	901025	Cache pommeau alu
25	908091	Coiffe levier vitesse
26	908209	Contacteur lève vitre TXI

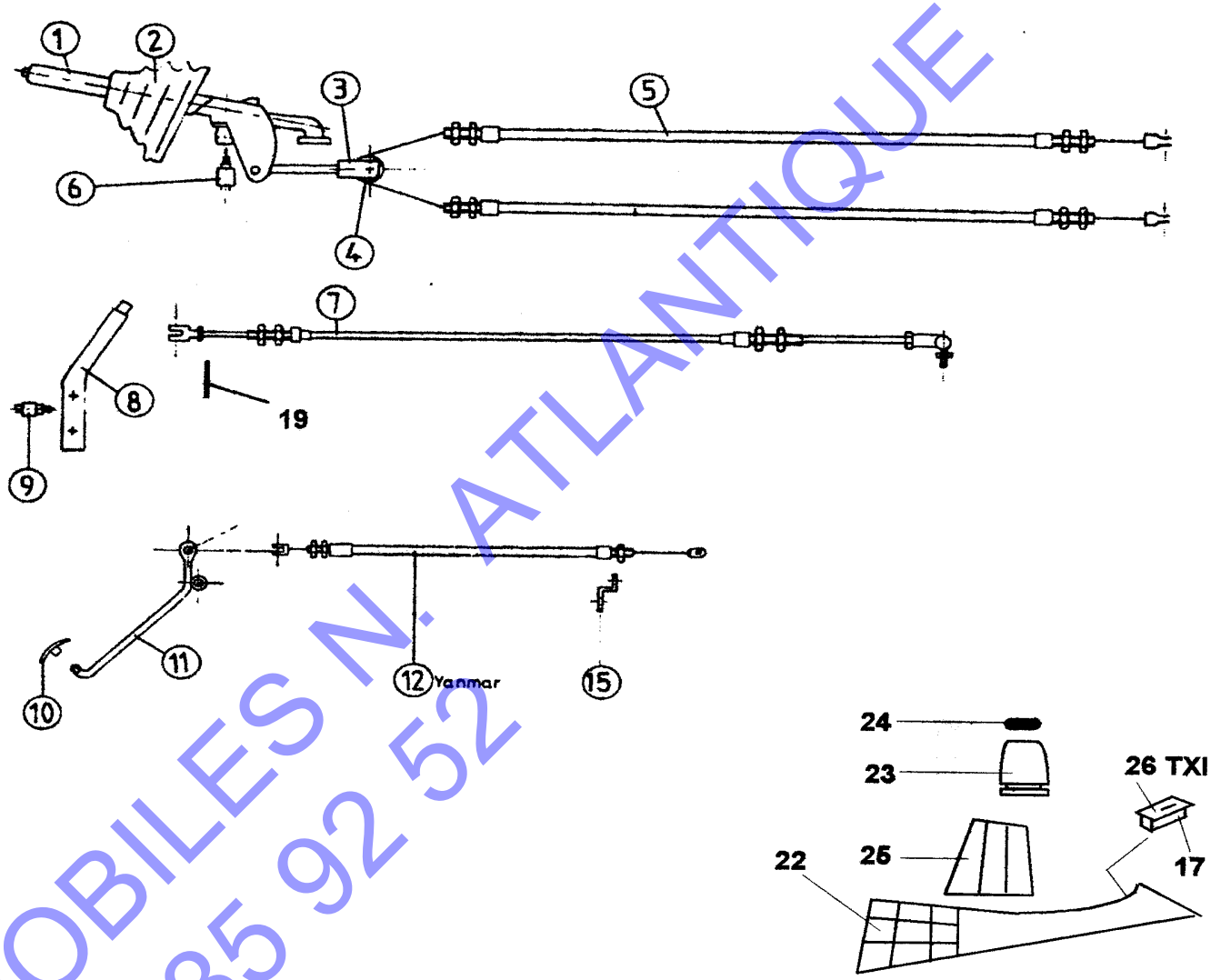

TITANE 3

	CABLES/ COMMANDES	PLANCHE 01-40

AUTOMOBILES N. ATLANTIQUE
Tel 01 49 85 92 52

REP	CODE	DESIGNATION
1	902303	Volant
2	902304	Arbre
3	902305	Ensemble poulie motrice
4	902306	Jonc d'arrêt
5	902307	Bague de vitesse
6	902308	Corps de variateur
7	902309	Masse (à l'unité)
8	902310	Bague embray 21x24,5x0,6
9	902311	Jonc d'arrêt de bague
10	902312	Guide de capot
11	902313	Capot cannelé
12	902314	Ressort embray lg 109 gris
13	902315	Guide de couvercle
14	902316	Couvercle
15	902317	Vis BTR 10x60
16	902300	Variateur complet
17	902318	Rondelle 12x6x1,5
18	902319	Vis 6x20

A PARTIR DU N°817080

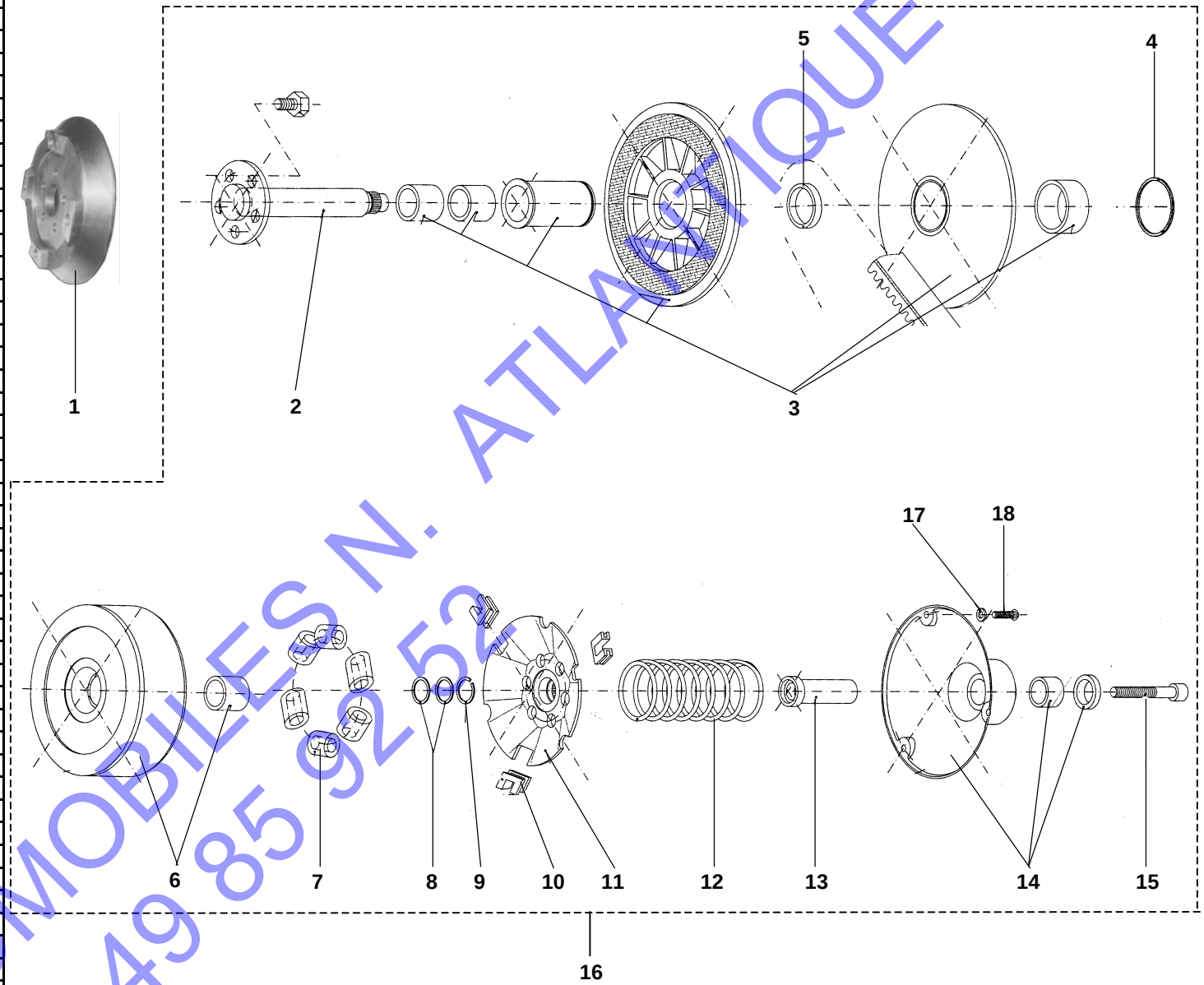

TITANE 3

VARIATEUR MOTEUR STILFRENI | **PLANCHE 2-00**

AUTOMOBILES N. ATLANTIQUE
Tel 01 49 85 92 52

REP	CODE	DESIGNATION
1	902320	Circlip de came
2	902321	Came
3	902322	Ressort receptrice 5,3
4	902323	Taquet
5	902324	Ensemble poulie réceptrice
6	502021	Clavette 4,75x4,75x40
7	902325	Clavette de came
8	902328	Courroie 30x13x765
9	902301	Variateur récepteur complet
10	902326	Rondelle AV receptrice

A PARTIR N°817080

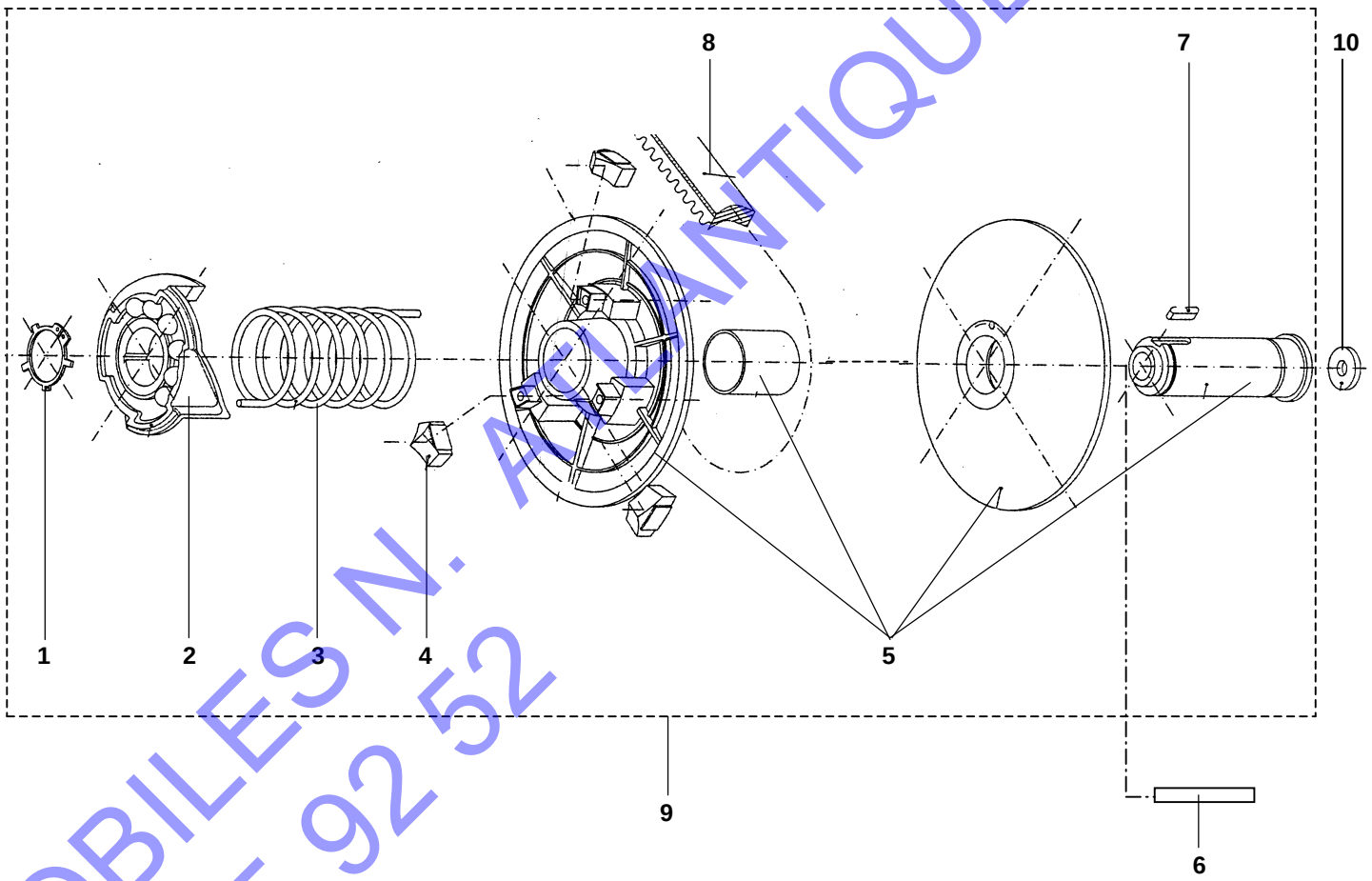

TITANE 3

VARIATEUR RECEPTEUR STILFRENI | **PLANCHE 2-10**

AUTOMOBILES N. ATLANTIQUE
Tel 01 49 85 92 52

REP	CODE	DESIGNATION
1	902101	Flasque fixe moteur
2	602016	Roulement embrayage
3	602021	Entretoise AB
4	602046	Rondelle de calage 0,60
6	602047	Flasque mobile poulie
7	602048	Ressort de masse
8	602050	Masse 210 gr
9	602051	Bloc plastique (unité)
10	602006	Coussinet inférieur
11	602056	Ressort violet lg 76 mm
12	602054	Cale embrayage 1,2 mm
14	602057	Coussinet supérieur
15	602058	Jonc de coussinet
16	902102	Cale de jeu de courroie 0,6
17	902103	Cale de jeu de courroie 1,2
18	802002	Cloche d'embrayage þ20
19	802003	Rondelle þ20
20	802004	Ecrou þ20
21	902100	Variateur complet

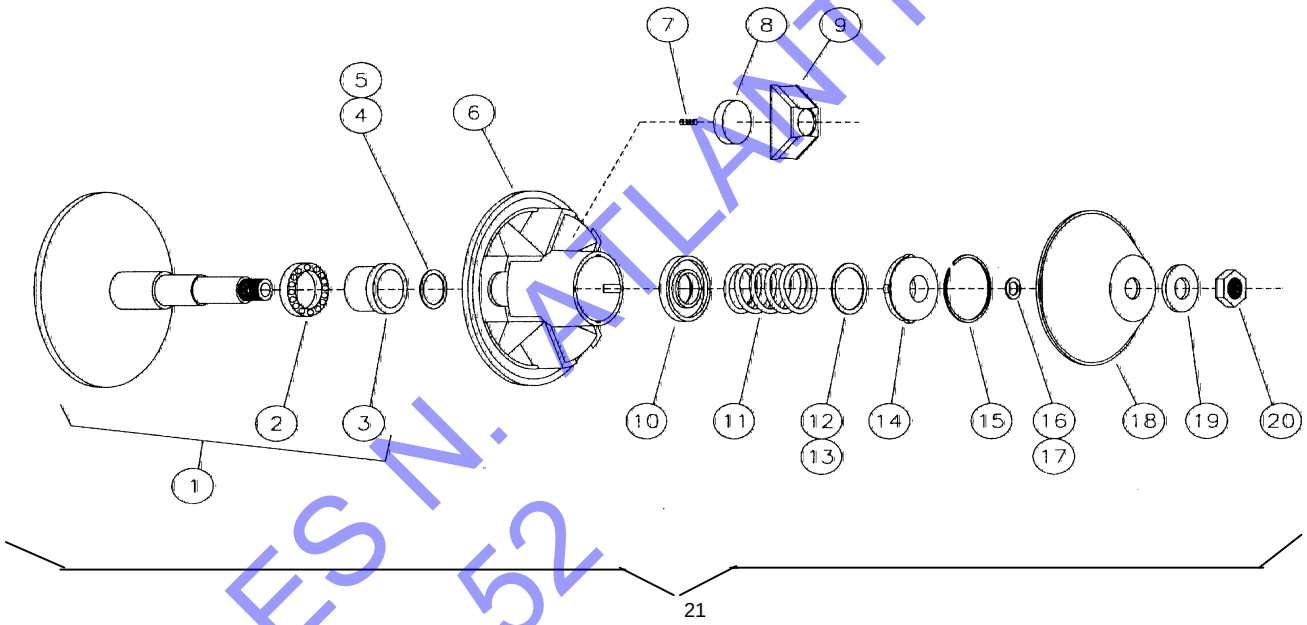

TITANE 3

VARIATEUR MOTEUR IBC | **PLANCHE 02-30**

AUTOMOBILES N. ATLANTIQUE
Tel 01 49 85 92 52

REP	CODE	DESIGNATION
17	802053	Flasque fixe þ 198
18	602063	Clavette de came
19	602064	Cale d'embrayage 1,2
20	802054	Flasque mobile þ 198
21	602066	Taquet (unité)
22	702036	Ressort receptrice gris
23	802055	Came 30°
24	602054	Cale d'embrayage 1,2
26	602065	Vis de réglage
28	802051	Réceptrice complete
29	802100	Courroie 8607
30	602034	Rondelle AV réceptrice
31	606053	Rondelle AR réceptrice
32	502021	Clavette 4,75x4,75x40

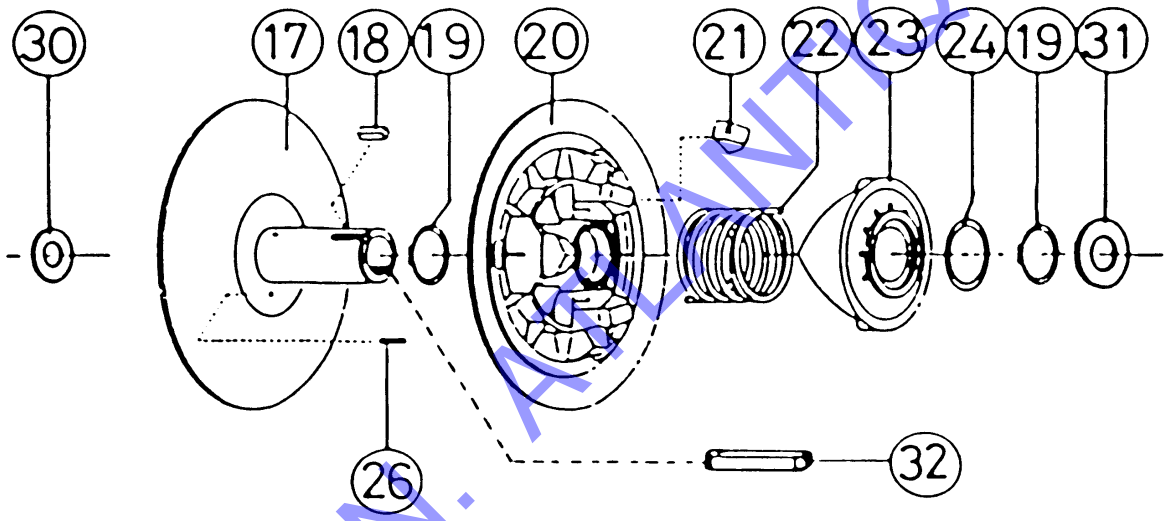

28 Réceptrice complète Yanmar

29 Courroie 8400 / B3211AA1181

TITANE 3

VARIATEUR RECEPTEUR IBC | **PLANCHE 02-40**

AUTOMOBILES N. ATLANTIQUE
Tel 01 49 85 92 52

REP	CODE	DESIGNATION
1	903008	Ecrou de roue
2	903012	Enjoliveur
3	903002	Pneu 145/70R13
4	903003	Jante 4JX 13H
5	903001	Roue complete
6	903006	Valve de roue
7	803020	Goujon 10x125
8	903011	Disque 13p
9	803009	Roulement 6006 2RS
10	803010	Entretoise de roulement
11	803011	Etrier complet av piston
12	803012	Jeu de plaquettes(2)
13	803013	Piston
14	803014	Ensemble de joints
15	803015	Purgeur M10x100
16	803016	Bouchon de purgeur
17	803017	Porte moyeu droit
18	803018	Porte moyeu gauche
19	803038	Axe et jonc de plaquette
20	903005	Frein droit complet
21	903004	Frein gauche complet
22	903007	Enjoliveur
23	914171	Jante Alu
24	914173	Cache autocollant
25	914172	Ecrou de roue (jante alu)
26	903002	Pneu 145/75/70 R 13
27	914170	Roue complète (jante alu)
28	914183	Jante Alu 2éme modele
29	914174	Ecrou de roue Alu 2éme M
30	914182	Roue complete Alu 2éme M
31	914184	Sigle JDM jante Alu 2éme M

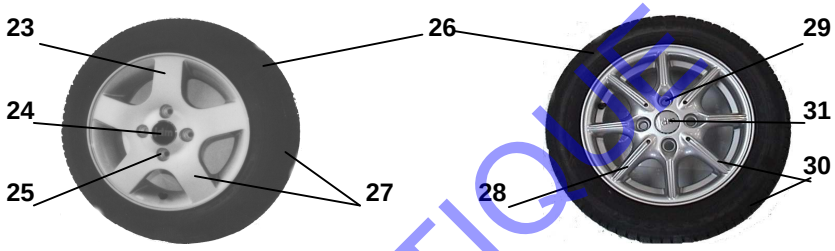

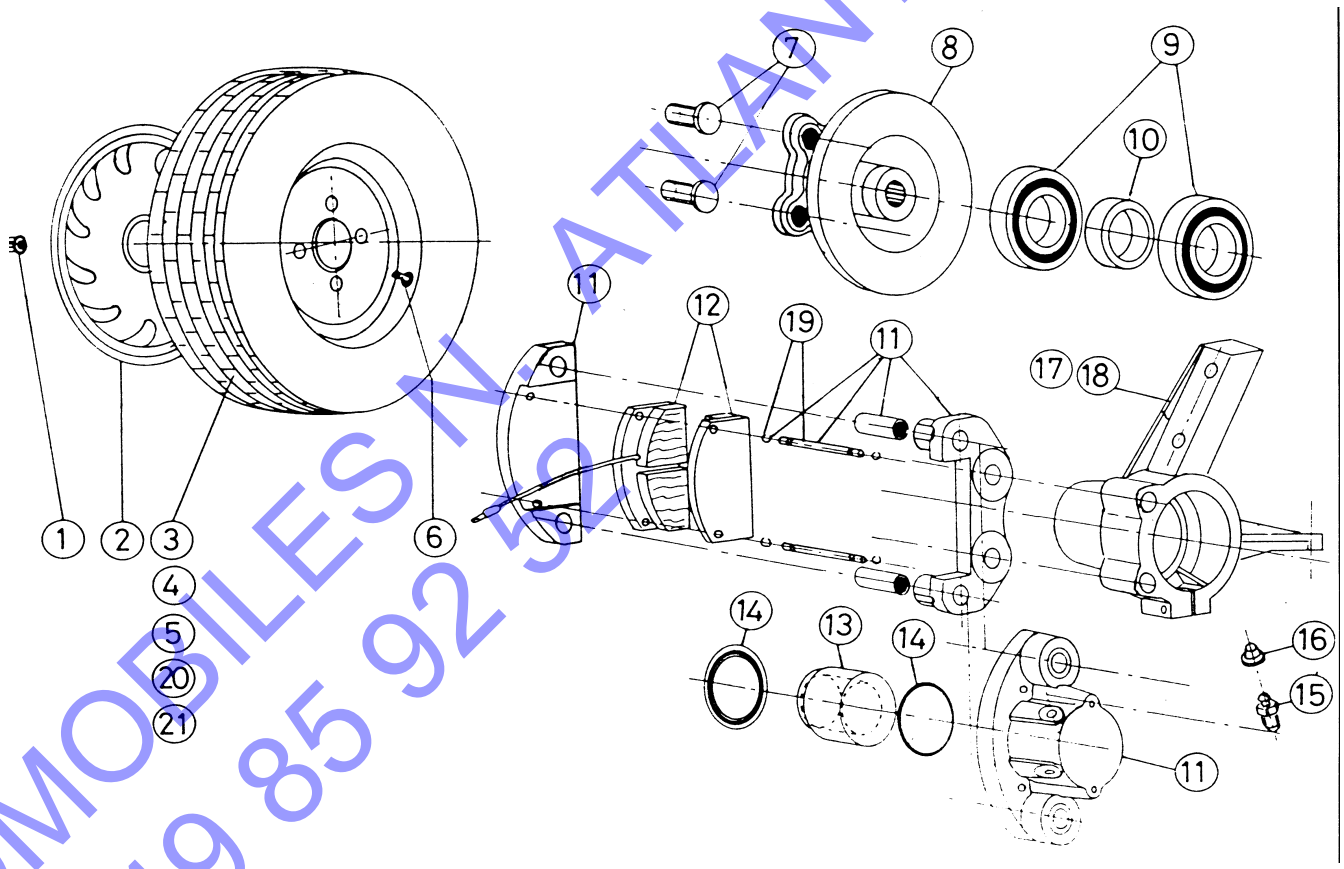

TITANE 2

FREINS AVANT | **PLANCHE 3-00**

AUTOMOBILES N. ATLANTIQUE
Tel 01 49 85 92 52

REP	CODE	DESIGNATION
1	804005	Bouchon
2	804006	Bocal de loockeed
3	804055	Maître cylindre complet
4	804053	Contacteur stop
5	804001	Collier de flexible
6	604012	Joint de contacteur
7	804007	Maître cylindre
8	903010	Chape de frein
9	904005	Pédale de frein
10	503015	Appui de pédale
11	503012	Couvre pédale
12	801128	Clips triple
13	801099	Clips double
14	801100	Clips simple
15	804051	Tuyau de frein AVD
16	804050	Tuyau de freinAVG
17	904008	Tuyau de frein AV AR
18	804011	Tuyau de frein ARG
19	804012	Limiteur
20	804013	Tuyau de frein ARD
22	804014	Flexible de frein lg 370
23	604012	Joint cuivre
24	804015	Vis creuse 10 x 100
25	804028	Vis creuse 10 x 125
26	804016	Goujon 10 x 150
27	804017	Rondelle
28	804018	Ecrou M 14 x 150
29	904009	Tambour 13"
30	804033	Roulement 6005 RS AK
31	804020	Entretoise de roulement
32	804021	Flasque de frein droit
33	804022	Flasque de frein gauche
34	804037	Biellette de frein droit
35	804038	Biellette de frein gauche
36	804023	Jeu machoire
37	904010	Frein ARD complet 13"
38	904011	Frein ARG complet 13"
39	804021	Avec flasque
40	804034	Kit maintien de machoire
41	804024	Cylindre de roue
42	804031	Ressort de rappel D
43	804032	Ressort de rappel G
44	904201	Tuyau de frein AV AR NM
45	904200	Raccord Té (frein à dique)

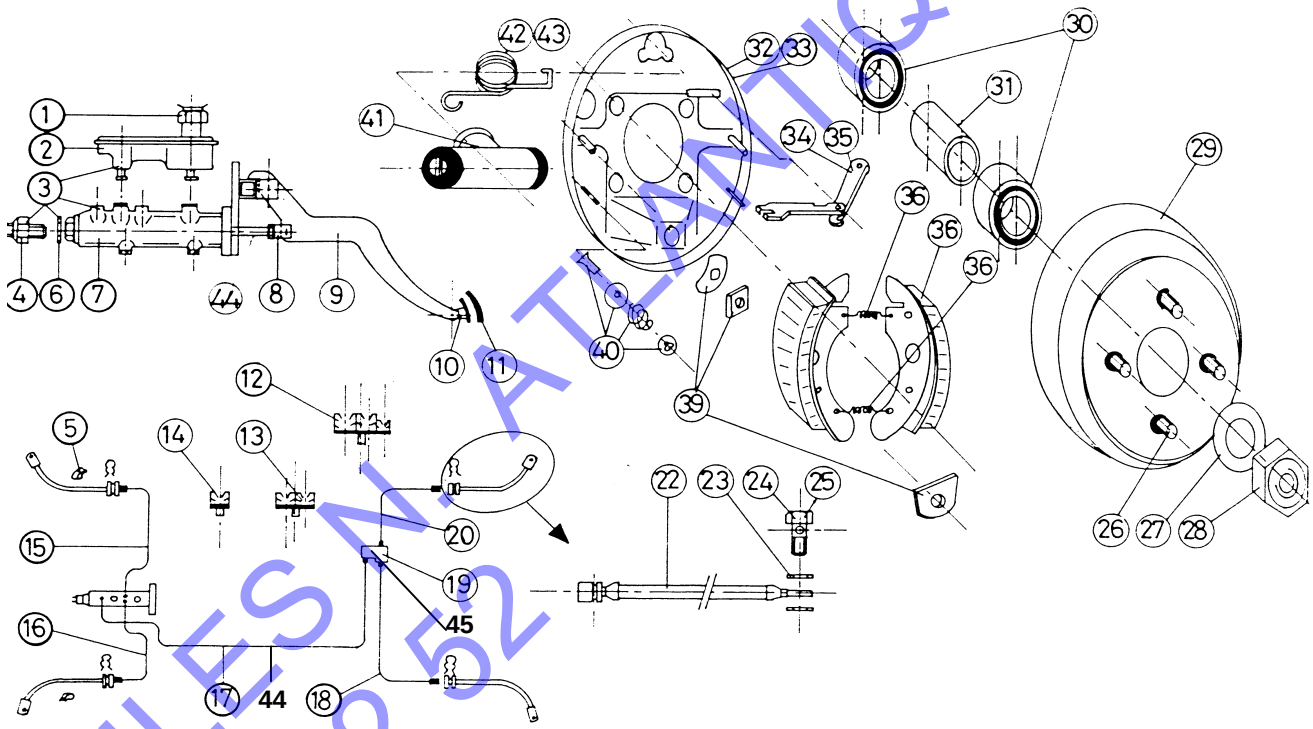

37 Frein arriere droit complet

38 Frein arriere gauche complet

TITANE 3

FREINS ARRIERE | **PLANCHE 4-00**

AUTOMOBILES N. ATLANTIQUE
Tel 01 49 85 92 52

REP	CODE	DESIGNATION
1	905007	Demie gaine supérieure
2	905006	Demie gaine inférieure
3	905012	Vis de fixation de gaine
5	605002	Conctacteur à clé
6	905016	Comodo essuie glace
7	905011	Vis de volant
8	905010	Logo volant jdm
9	905005	Capuchon de volant
10	905004	Volant
11	905017	Support de comodo
12	905018	Comodo Phares
13	905002	Colonne de direction
14	905009	Support de colonne AR
15	805005	Bague de soufflet
16	805004	Soufflet de tablier
17	905021	Pied de colonne
18	605028	Vis pied 8x35 (spécial)
19	905020	Crémaillere
20	905014	Barre de direction
21	905015	Rotule de direction
22	905013	Soufflet de crémaillere

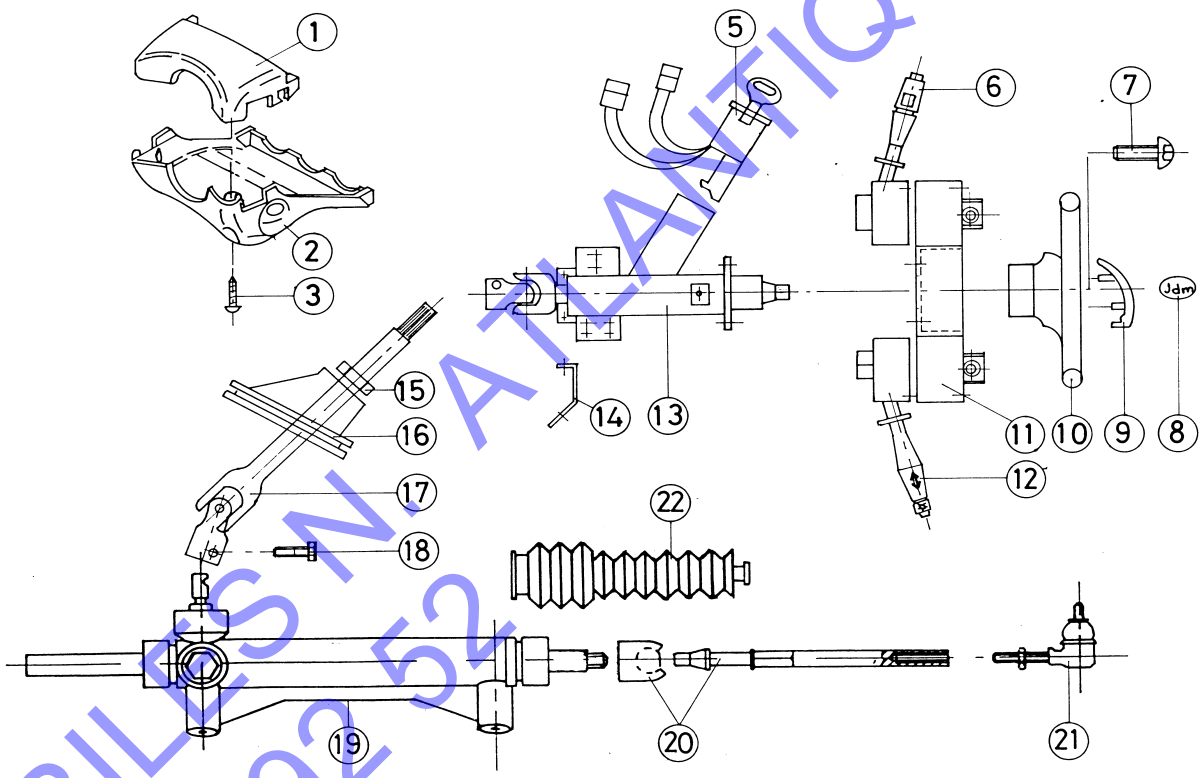

TITANE 3

DIRECTION | **PLANCHE 05-00**

AUTOMOBILES N. ATLANTIQUE
Tel 01 49 85 92 52

REP	CODE	DESIGNATION
1	905002	Colonne de direction
2	908055	Renfort sup de colonne
3	908054	Support de colonne
4	908056	Renfort colonne latéral

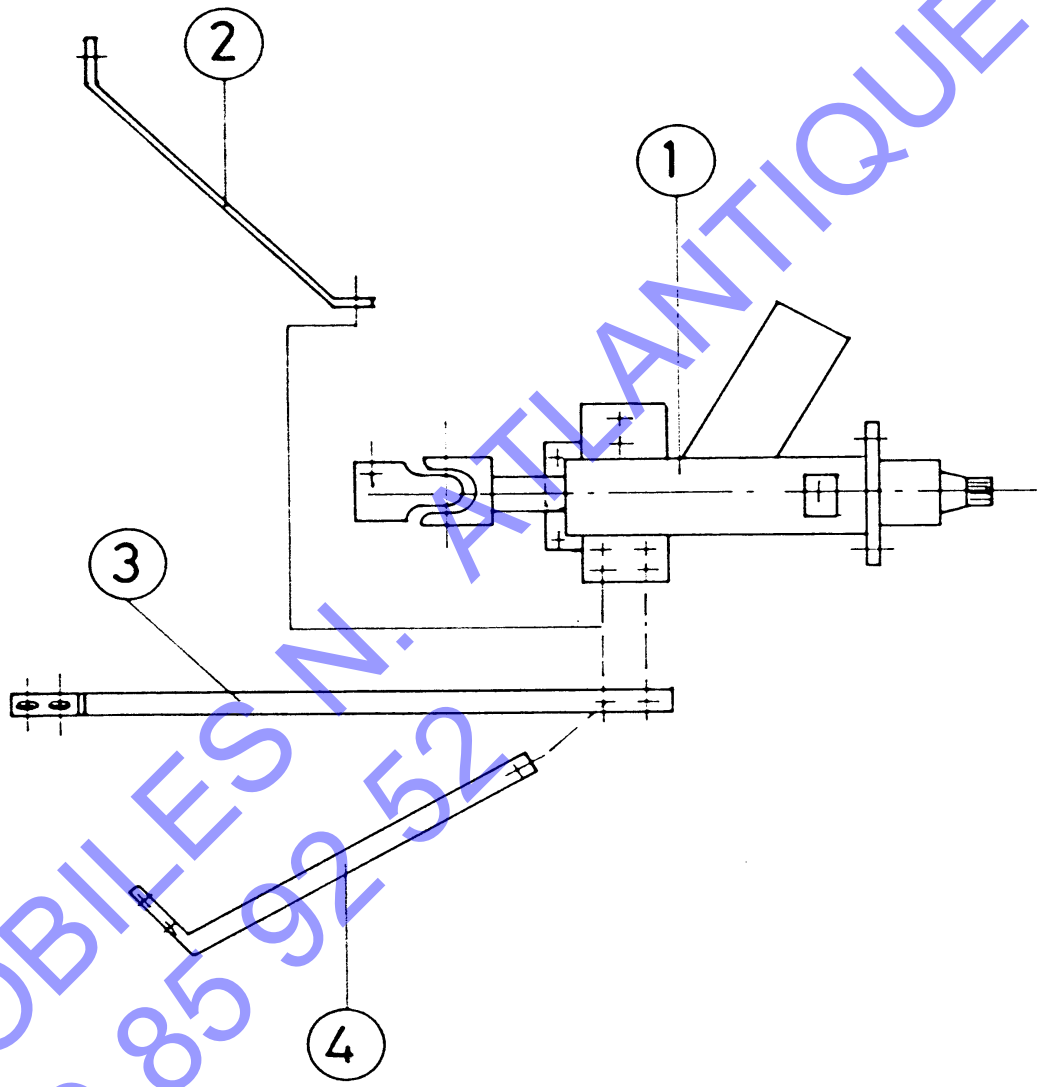

TITANE 3

DIRECTION | **PLANCHE 05-10**

AUTOMOBILES N. ATLANTIQUE
Tel 01 49 85 92 52

REP	CODE	DESIGNATION
1	806101	Carter large stilfreni
2	806102	Vis 6x10
3	806103	Rondelle 18x6,2x0,6
4	806104	Levier de sélection standard
5	806105	Circlips þ 12
6	806106	Rondelle 12,5x18x0,5
7	806107	Joint torique
8	806108	Guide de fourchette
9	806109	Rondelle 18,5x24x1,5
10	806110	Fourchette de sélection
11	806111	Vis de sélection de bille
12	806112	Bague de centrage 10,5x8,5x10
13	806056	Joint spy entrée 25x47x7
14	806055	Roulement 25x52x15 6205
15	806115	Arbre primaire 16D standard
16	806116	Joint torique þ 15,6x1,78
17	806054	Roulement 17x47x14 6303
18	806062	Roulement 20x52x15 6304
19	906003	Pignon 27D
20	806066	Roulement aiguille k25-32-16
21	806121	Pignon marche AV 49D
22	806122	Arbre intermédiaire
23	806123	Crabot de sélection
24	806124	Chaine
25	806125	Pignon à chaine 27D
26	806126	Rondelle 20x37x1
27	806060	Joint spy compteur 8x22x7
28	806069	Joint spy sortie 20x47x7
29	806070	Roulement 30x55x13 6006
30	906002	Couronne différentiel 71D
31	806131	Demi boitier differentiel
32	806132	Demi arbre de sortie
33	806133	Satéllite
34	806134	Bague de centrage 9x20x8
35	806135	Vis 8x85
36	806136	Rondelle þ8
37	806137	Ecrou M8
38	806138	Joint de carter
39	806100	Carte étroit stilfreni
40	806140	Joint de bouchon vidange
41	806141	Bouchon de vidange
42	906004	Entraineur compteur 8D 13D
43	806143	Ecrou M18x1
44	806144	Reniflard
45	806145	Joint de renifard
46	806146	Vis 6x40
47	806147	Ecrou M6
48	906005	Boitier de différentiel 71D

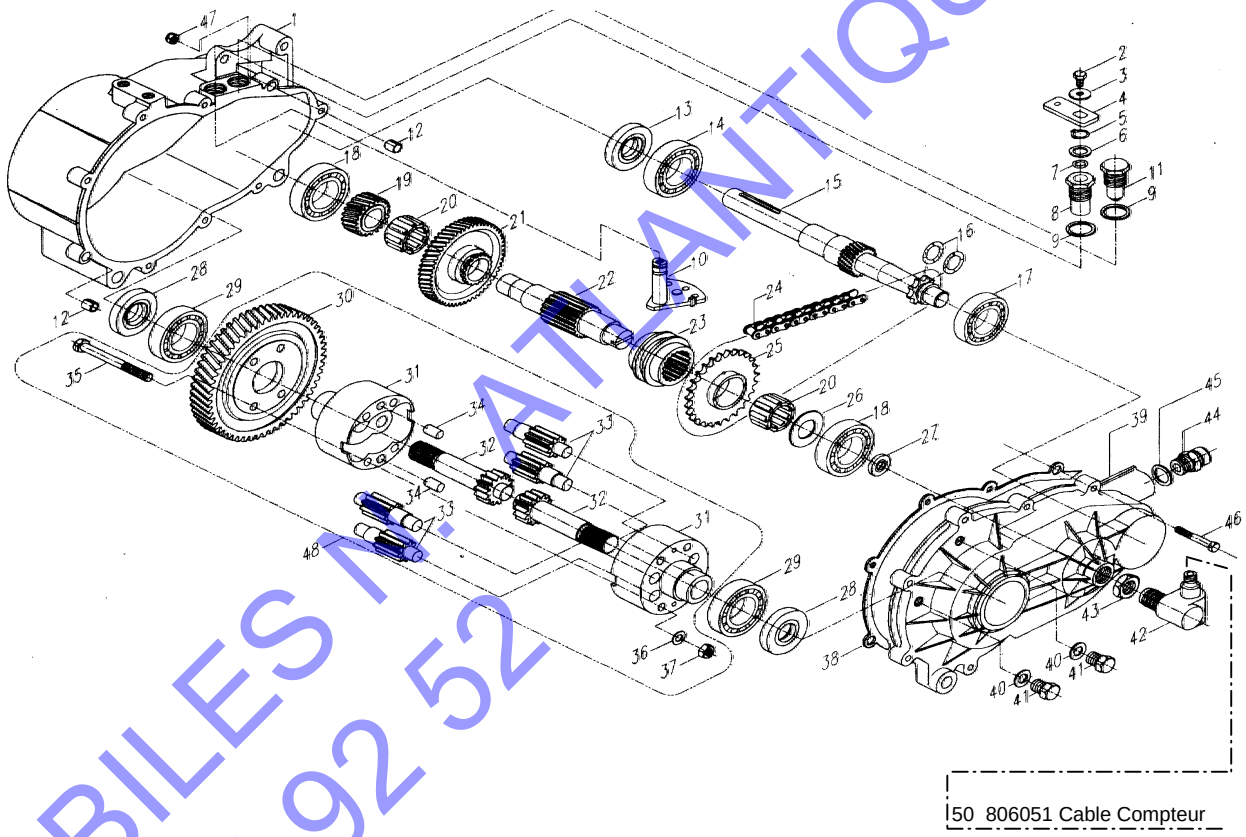

49 906001 Complete box 1/8

TITANE 3

PONT INVERSEUR STILFRENI 1/88 | **PLANCHE 06-00**

AUTOMOBILES N. ATLANTIQUE
Tel 01 49 85 92 52

REP	CODE	DESIGNATION
1	601013	Embout 50x30
2	901001	Chassis
3	901002	Amortisseur AV
4	801091	Amortisseur AR
5	501043	Embout 25x25
6	501019	Klaxon
7	601055	Rondel caout 6x30x1
8	601054	Rondel caout 6x30x5
9	901024	Mousse chassis 25x10
10	901053	Vis TH 12x50
11	801201	Support moteur AV
12	801202	Support moteur boite
13	801207	Entretoise de boite
14	801205	Butée accélérateur
15	607064	Butée conique
16	801121	Silenbloc moteur AV
17	901007	Support de boite AR
18	701014	Silenbloc AR 40 x 40
19	901109	
20	901008	Fixation AR radiateur
21	801100	Clips simple
22	801099	Clips double
23	801128	Clips triple
24	901018	Support AV de caisse
25	914008	Vis de roue de secours
26	914006	Crochet roue de secours
27	901010	Support roue de secours
28	914007	Rondelle plastique
29	801094	Collier amortisseur AV

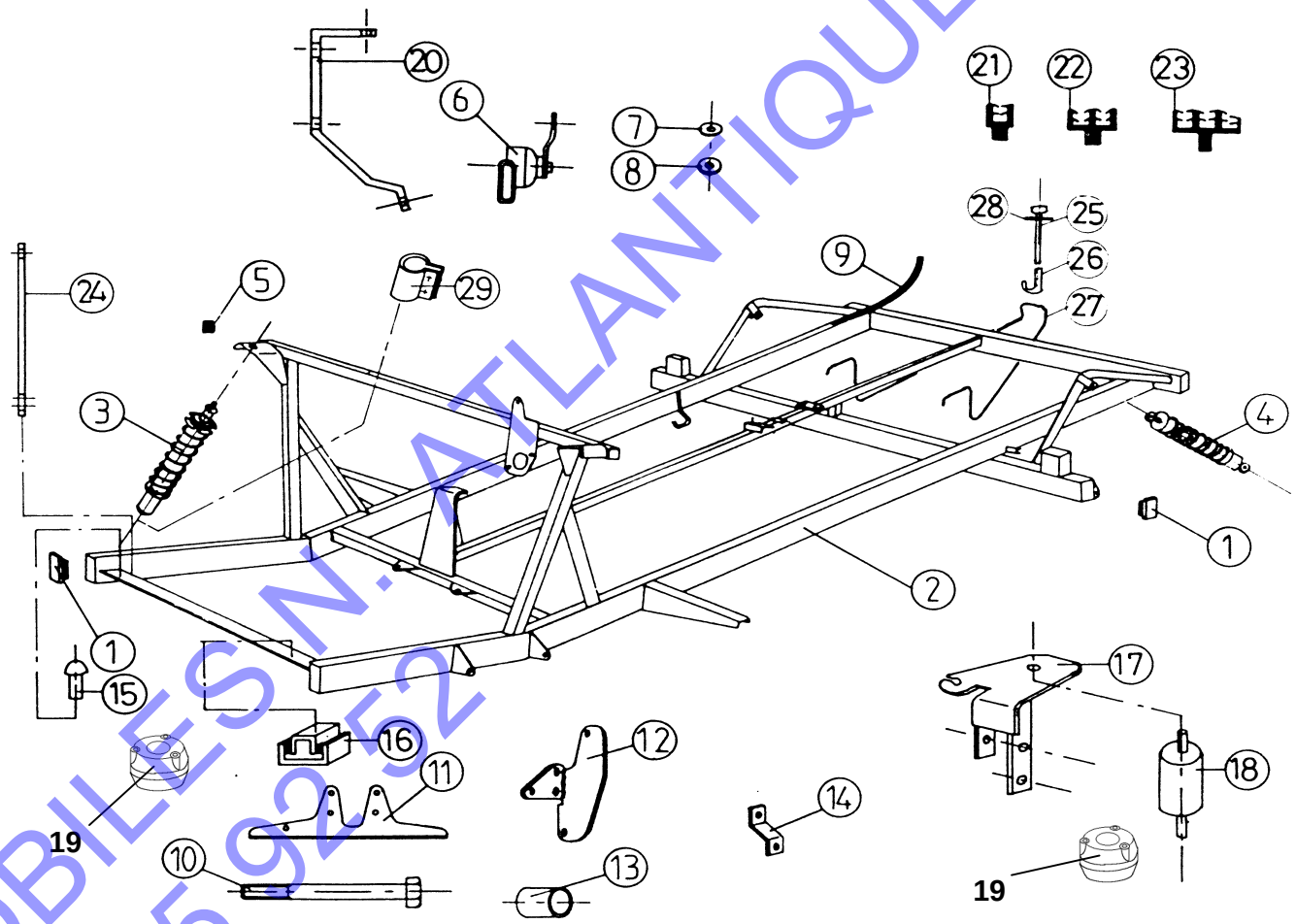

TITANE 3

CHASSIS | **PLANCHE 01-00**

AUTOMOBILES N. ATLANTIQUE
Tel 01 49 85 92 52

REP	CODE	DESIGNATION
1	907171	1/4 de coque AVD
2	907172	1/4 de coque AVG
3	907173	Pavillon
4	907174	1/4 de coque ARG
5	907175	1/4 de coque ARD
6	907176	Façade AV
7	907177	Aile AVD
8	907178	Aile AVG
9	908083	Passage de roue droit
10	908084	Passage de roue gauche
11	907179	Aile ARD
12	907180	Aile ARG
13	907181	Bas de porte D
14	907182	Bas de porte G
15	907183	Pointe aile AVD
16	907184	Pointe aile AVG

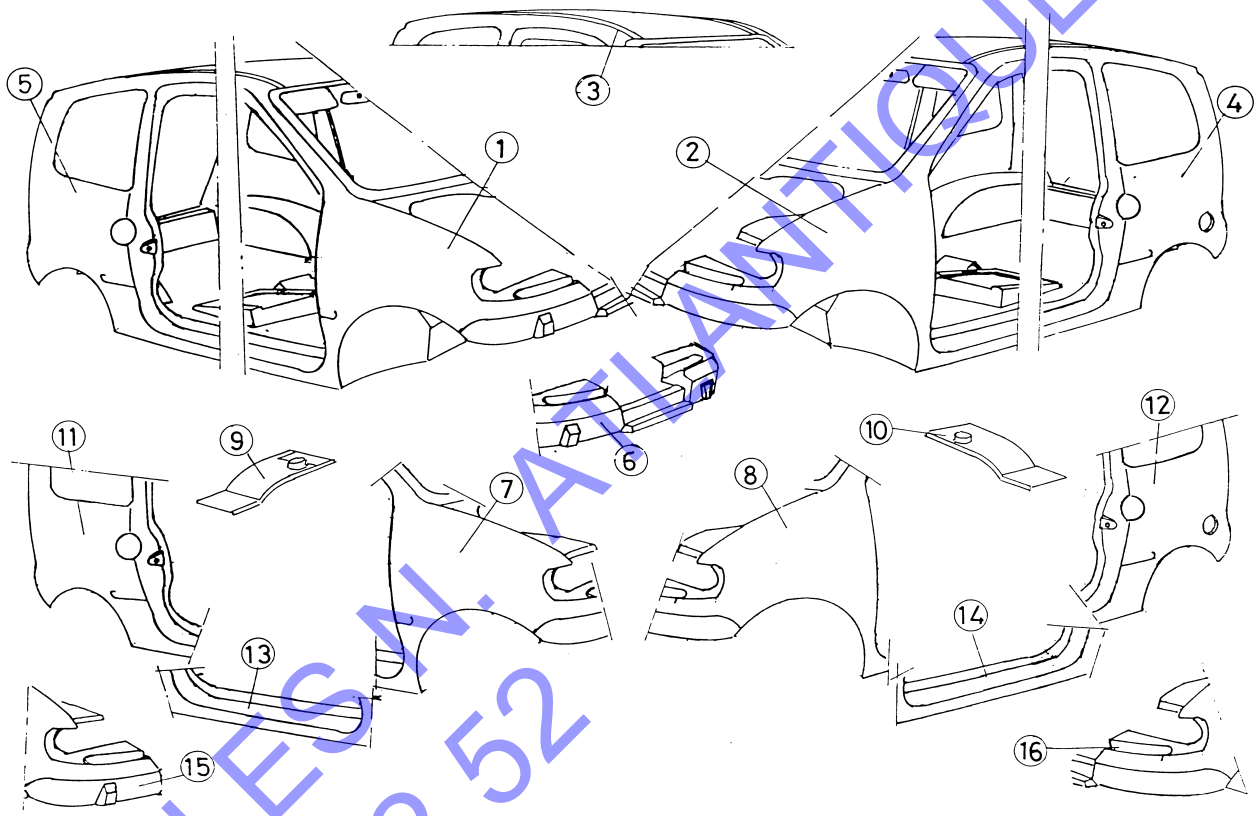

TITANE 3

CARROSSERIE | **PLANCHE 7-20**

AUTOMOBILES N. ATLANTIQUE
Tel 01 49 85 92 52

REP	CODE	DESIGNATION
1	607007	Bras d'essuie glace
3	907018	Bocal lave glace
4	807078	Borne batterie -
5	807077	Borne batterie +
7	707122	Tubulure
8	707123	Bouchon antivol
9	907167	Balai essuie glace lg 510
10	807037	Fusible 15 A
11	807035	Fusible 30 A
12	907042	Plaque des mines
14	506005	Ampoule veilleuse 4W
15	506006	Ampoule 12V 60/55W
16	807080	Ampoule 12V 21W
17	807034	Boite à fusibles
18	807080	Ampoule 12V 21W
19	907079	Ampoule 12V PY 21W
21	506057	Ampoule 12V 21W 5W
22	907011	Feu ARD complet
23	907059	Clignotant AVD
24	907080	Phare AVD
25	907048	Fusible 25 A
26	907081	Phare AVG
27	907058	Clignotant AVG
28	907010	Feu ARG complet
29	807022	Bride de batterie
30	807017	Butée de batterie
31	907052	Agrafe de béquille
32	907026	Béquille de capot ABS
34	907056	Serrure de capot
35	907057	Cable de capot
39	506079	Gicleur lave glace
40	506011	Tuyau tubr clair 4x7
41	907020	Sécurité de capot
42	907164	Cadenceur essuie glace
43	907163	Moteur essuie glace 4Fils
44	907088	Batterie 12 V

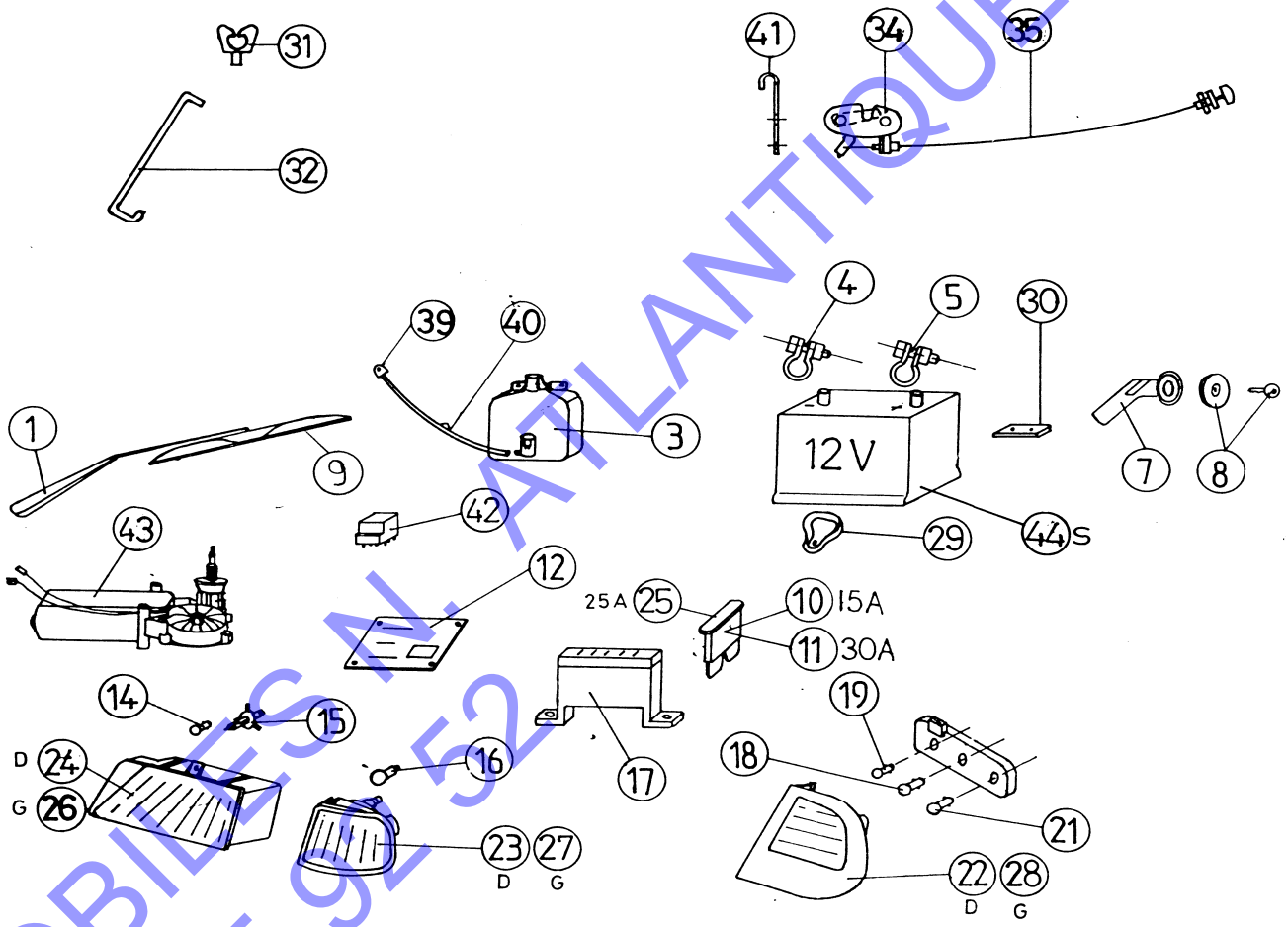

TITANE 3

EQUIPEMENTS CARROSSERIE | **PLANCHE 07-30**

AUTOMOBILES N. ATLANTIQUE
Tel 01 49 85 92 52

REP	CODE	DESIGNATION
1	908019	Glace de porte gauche
2	908018	Glace de porte droite
3	908044	Nylon de porte
4	608072	Bouton commande porte
5	608074	Passe fil 707
6	908023	Tringle commande porte
7	608075	Agrafe de tringle
8	608055	Vis de poignée
9	607073	Fourchette de bariller
10	605002	Contacteur à clé
11	608052	Poignée de porte G
12	608053	Poignée de porte D
13	608051	Platine de porte G
14	608050	Platine de porte D
15	908037	Moteur fermeture porte
16	908022	Tige commande int porte
17	608070	Agrafe de tige
18	908021	Rétroviseur extérieur G
19	908020	Rétroviseur extérieur D
20	608076	Agrafe garniture porte
23	808075	Arrêt de porte
24	908024	Charniere de porte
25	808074	Contre plaque
26	808022	Manivelle
27	808018	Vide poche G
28	808017	Vide poche D
29	808016	Leve glace manuel G
30	808015	Leve glace manuel D
31	914011	Grille HP þ130
32	914009	Haut parleur þ130
33	908017	Poignée intérieur
34	808021	Enjoliveur de poignée
35	808020	Poignée de porte G
36	808019	Poignée de porte D
37	908039	Clips garniture de porte
38	808013	Leve vitre électrique G
39	808014	Leve vitre électrique D
40	908031	Porte G nue
41	908032	Porte D nue
42	808011	Bas de vitre
43	808012	Caoutchouc bas vitre
44	608062	Joint int glace de porte
45	808035	Joint ext glace de porte
46	909004	Faisceau glace électriqu
47	808070	Gaine glace électrique
48	908043	Colle nylon de porte
49	914177	Enjoliveur ronce de noyer

PORTE POLYESTER

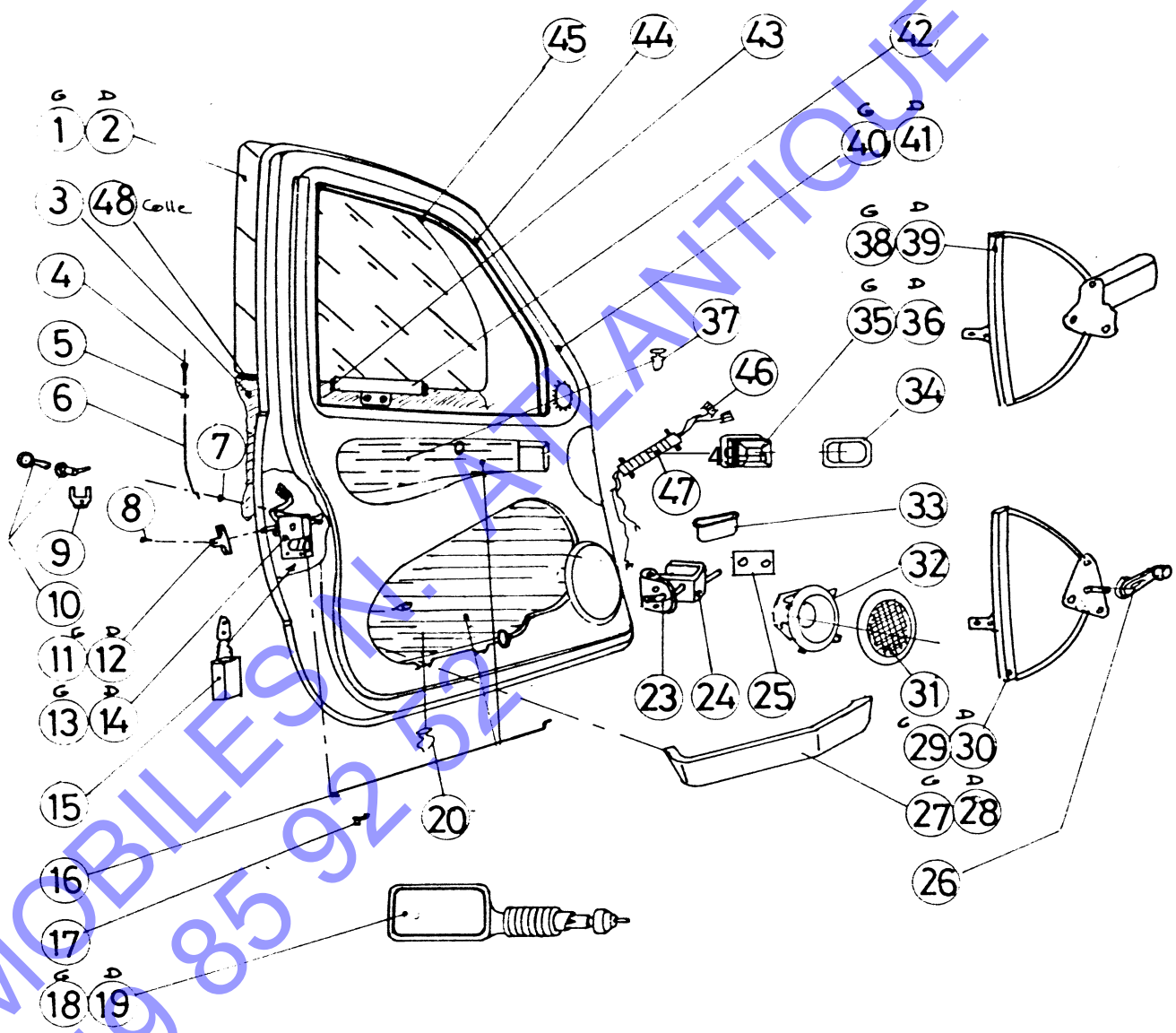

TITANE 3

EQUIPEMENTS PORTES | **PLANCHE 08-00**

AUTOMOBILES N. ATLANTIQUE
Tel 01 49 85 92 52

REP	CODE	DESIGNATION
49	914177	Enjoliveur ronce de noyer
50	908090	Porte nue ABS gauche
51	908089	Porte nue ABS droite
52	908062	Obturateur de porte 40
53	908087	Tige commande int. porte D.
54	908088	Tige commande int. porte G.

PORTE ABS

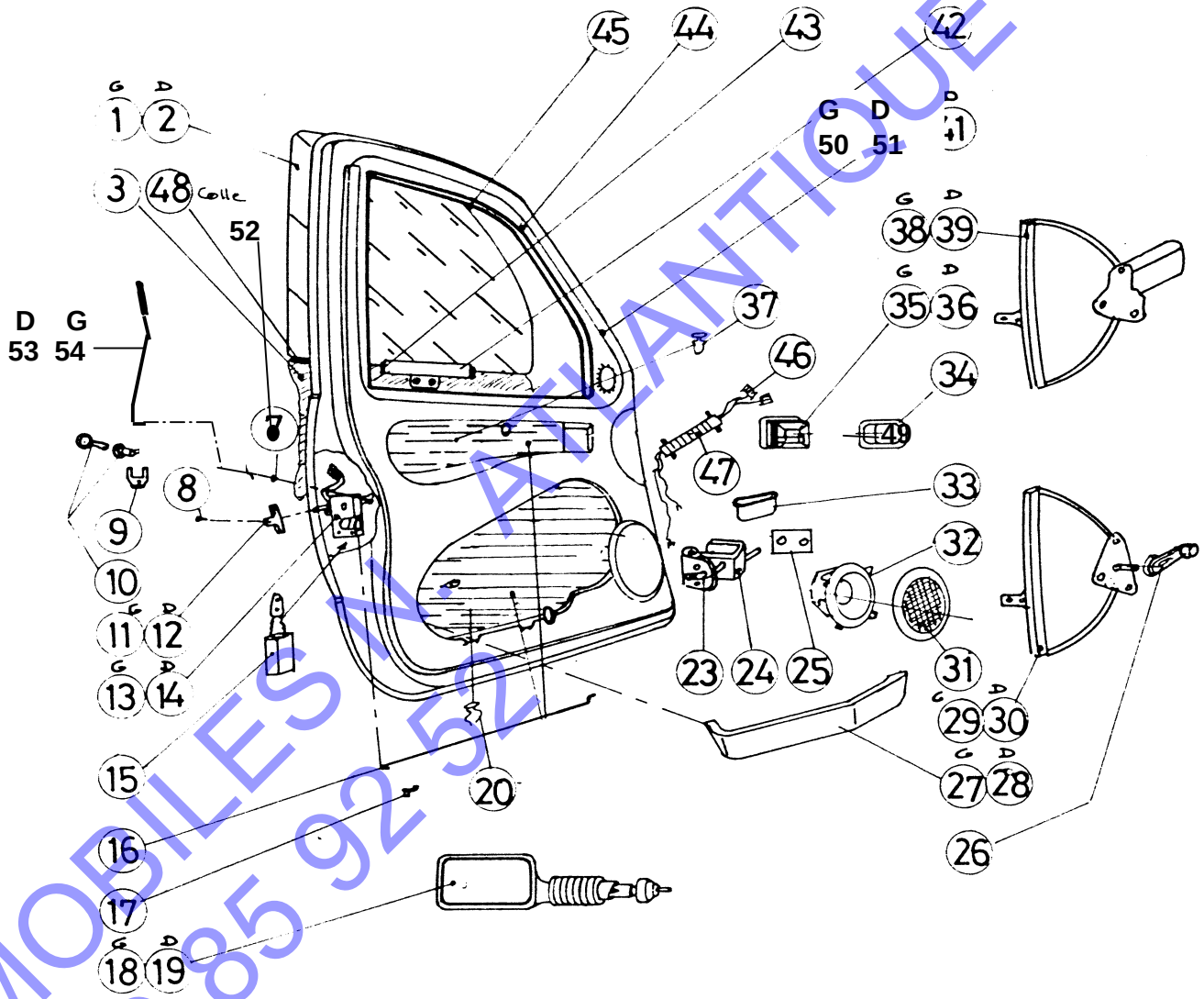

L'équipement de la porte ABS est identique à la porte polyester **sauf les références indiquées sur cette feuille**

TITANE 3

DOORS EQUIPMENTS | **PLANCHE 08-10**

AUTOMOBILES N. ATLANTIQUE
Tel 01 49 85 92 52

REP	CODE	DESIGNATION
1	908206	Appui tête cuir
2	908205	Siege cuir
3	908207	Garniture cuir gauche
4	908208	Garniture cuir droite
5	908203	Garniture Nenuphar gauche
6	908202	Garniture Nenuphar droite
7	908200	Appui tête Nenuphar
8	908201	Siege Nenuphar

TITANE 3 LOMBARDINI FOCS

SIEGES | **PLANCHE 08-20**

AUTOMOBILES N. ATLANTIQUE
Tel 01 49 85 92 52

REP	CODE	DESIGNATION
4	908170	Support combine
5	908002	Compteur complet 2e M
6	908038	Agrafe de compteur
7	908051	Kit ronce de noyer
8	908082	Tableau de bord nu TIT 2
9	908033	Télécommande de porte
10	608019	Centrale clignotante
11	908066	Support centrale
12	909001	Tempo glace dégivrante
13	908067	Façade
14	908025	Adhésif air chaud/froid
15	608007	Vide poche radio
16	908007	Allume cigare
17	908016	Bouton de chauffage
18	908012	Rhéostat de chauffage
19	908052	Porte de vide poche
20	908015	Interrupteur feu détresse
21	908014	Interrpteur lunette AR
26	507060	Ceinture de sécurité
27	808029	Contacteur de porte
28	908057	Renfort central tableau
29	914175	Façade ronce de noyer
30	914186	Façade grise
31	908210	Kit habillage gris
32	908204	Bruiteur
33	908098	Telecommande 2émé Mod

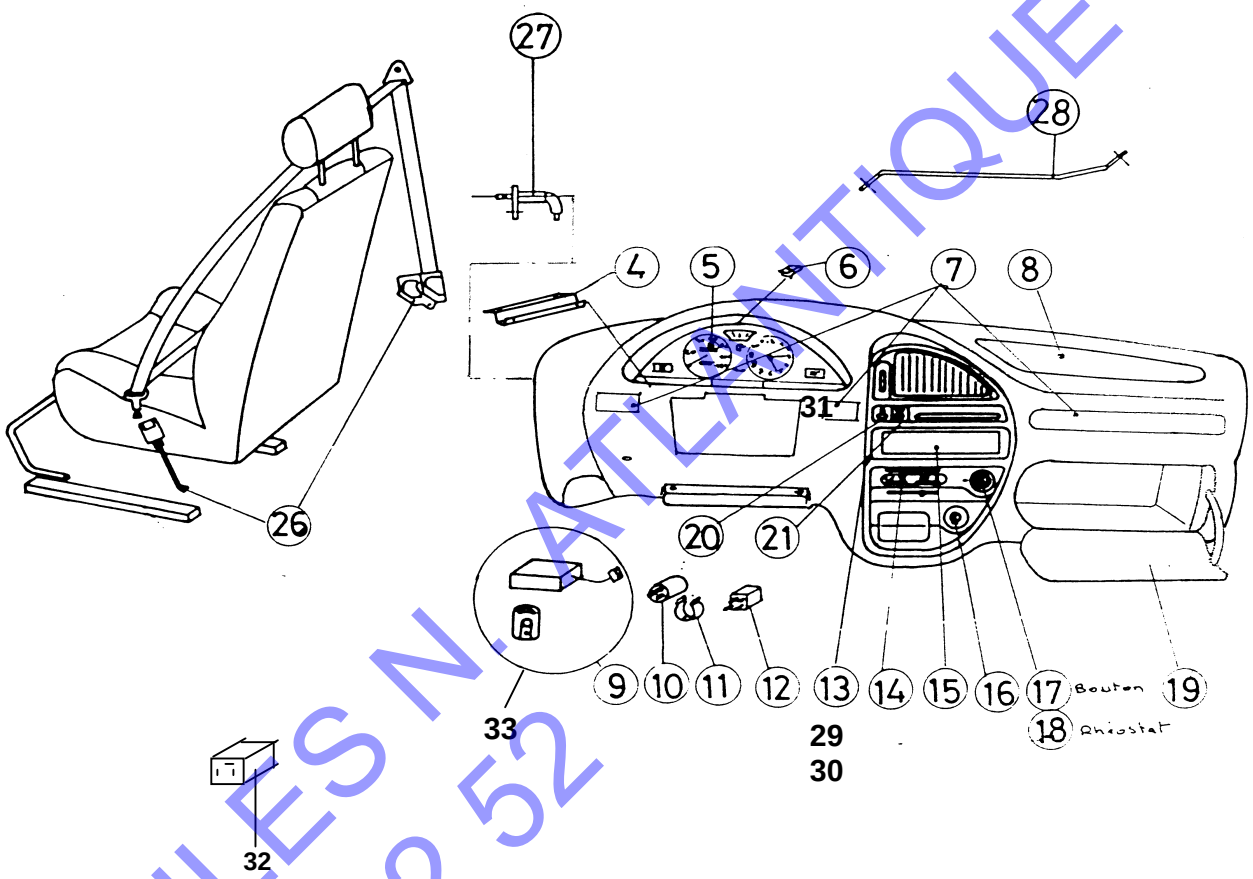

TITANE 3 LOMBARDINI FOCS

EQUIPEMENTS INTERIEUR | **PLANCHE 08-30**

AUTOMOBILES N. ATLANTIQUE
Tel 01 49 85 92 52

REP	CODE	DESIGNATION
1	909014	Boitier électronique
2	909013	Faisceau moteur boitier élect
3	909015	Controleur boitier électronique

A PARTIR DU N°817649 au N°……

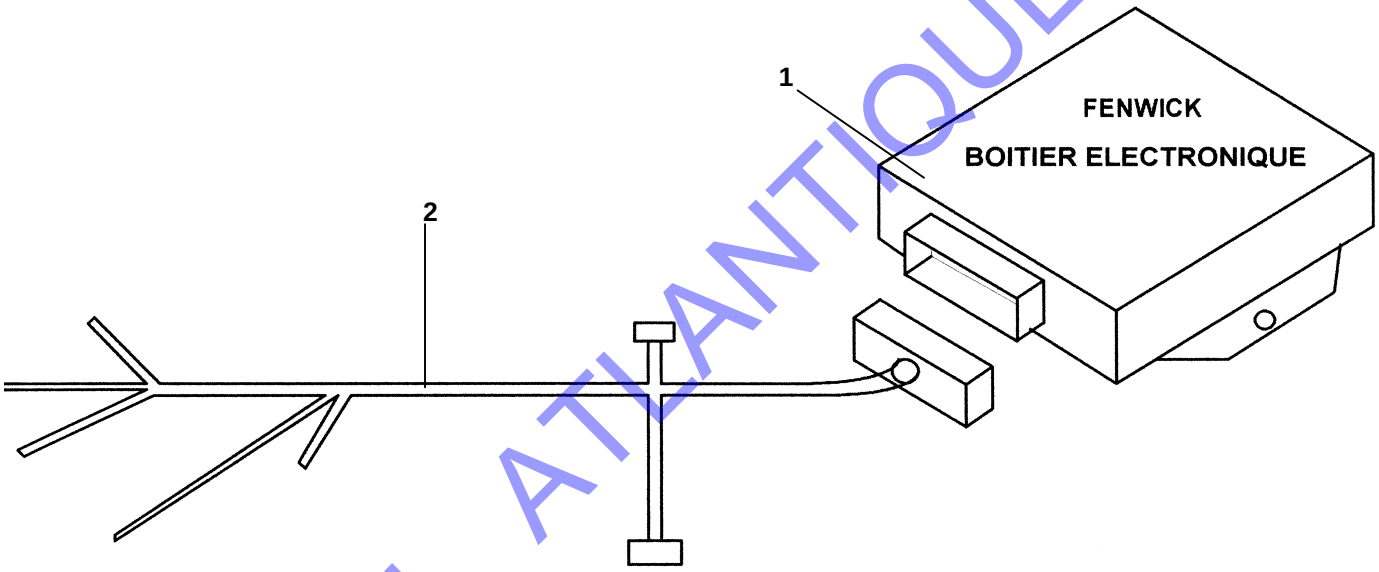

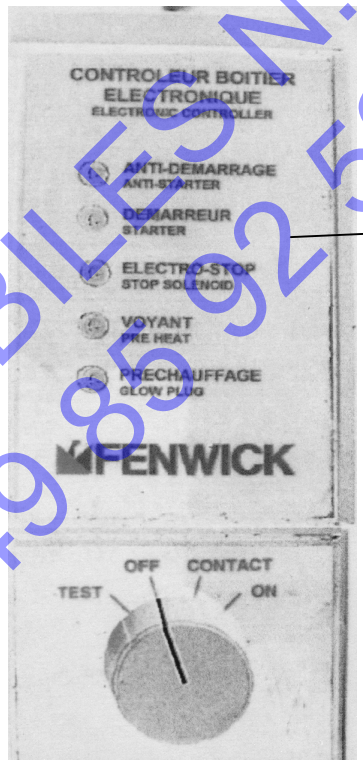

3

TITANE 3

BOITIER ELECTRONIQUE	PLANCHE 09-00

AUTOMOBILES N. ATLANTIQUE
Tel 01 49 85 92 52

REP	CODE	DESIGNATION
1	910005	Bouche de chauffage
2	910006	Gaine þ65 lg 0,65
3	910004	Boîte à chauffage
4	908036	Gaine de ventilation
5	910003	Cable de chauffage
6	901019	Butée de radiateur
7	801100	Clips simple
8	808046	Embout de tirette
9	808039	Commande chauffage
10	910001	Moteur de chauffage
11	910011	Bouchon de radiateur
12	810201	Durite supérieure radiateur
13	910002	Radiateur de chauffage
14	910009	Robinet de chauffage
15	910007	Durite chauffage aller
16	910008	Durite chauffage retour
17	810202	Durite inf radiateur
18	601054	Rond caout 6x30x5
19	901008	Fixation AR radiateur
20	810100	Radiateur Yanmar
21	901009	Fixation AV radiateur
22	801206	Support filtre à air
23	810204	Durite entrée filtre à air
24	820001	Filtre à air
25	820002	Manchon de filtre à air
26	810203	Durite inf de filtre à air
27	901059	Fixation AV radiateur NM

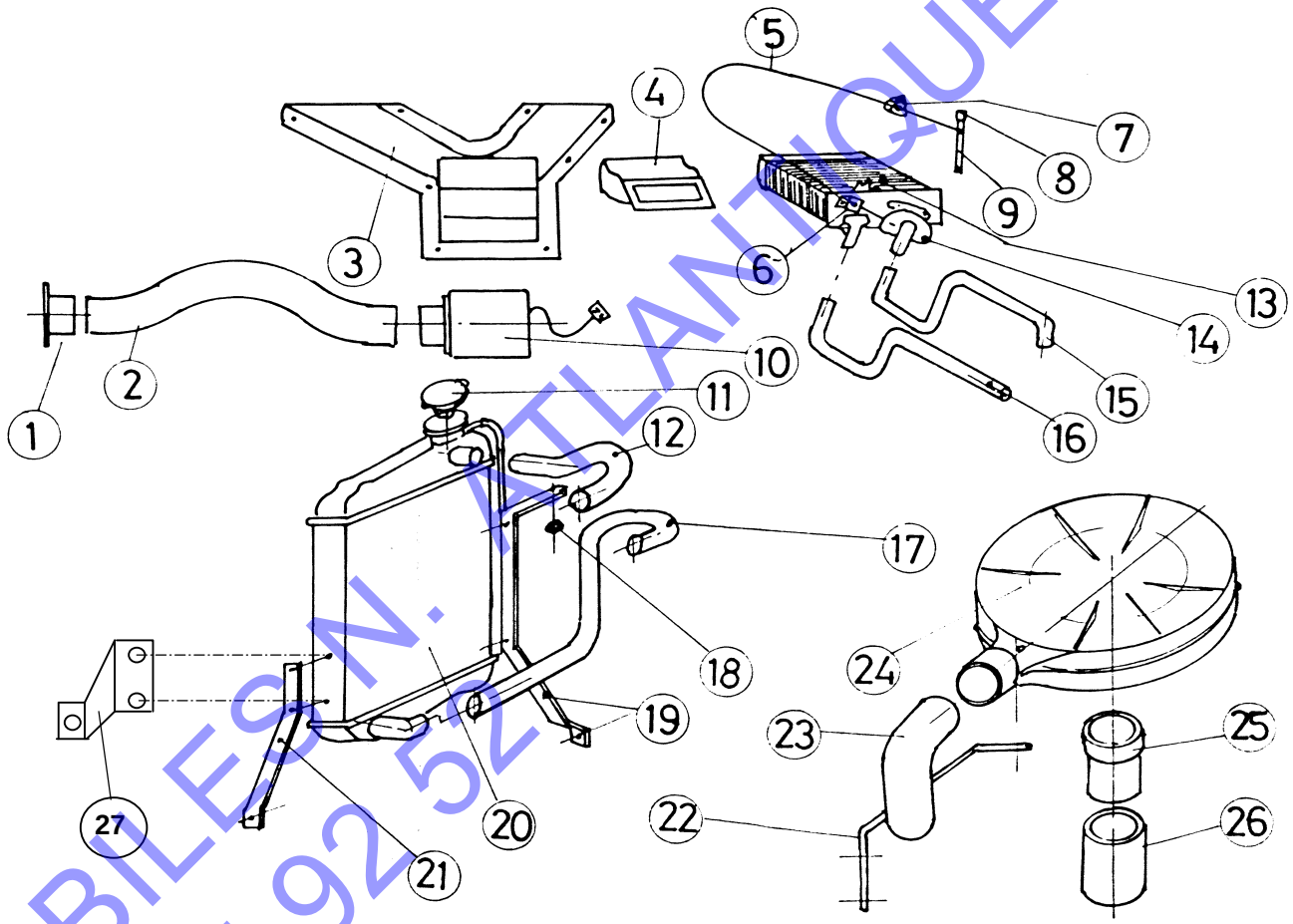

TITANE 3

REFROIDISSEMENT | **PLANCHE 10-00**

AUTOMOBILES N. ATLANTIQUE
Tel 01 49 85 92 52

REP	CODE	DESIGNATION
1	910018	Boite de chauffage
2	910014	Robinet de chauffage
3	910015	Durite de chauffage aller
4	910105	Durite de chauffage retour
5	910021	Collier 1 oreille 25,5
6	910017	Cable de chauffage
7	910019	Bouche de chauffage
8	910006	Gaine de chauffage
9	910020	Passe fil durite chauffage
10	910012	Moteur chauffage complet
11	908036	Gaine de ventilation
12	910023	Tube PVC þ 80
13	801100	Clips simple
14	908086	Commande de chauffage
15	908085	Embout de commande
16	910106	Durite chauffage aller Focs

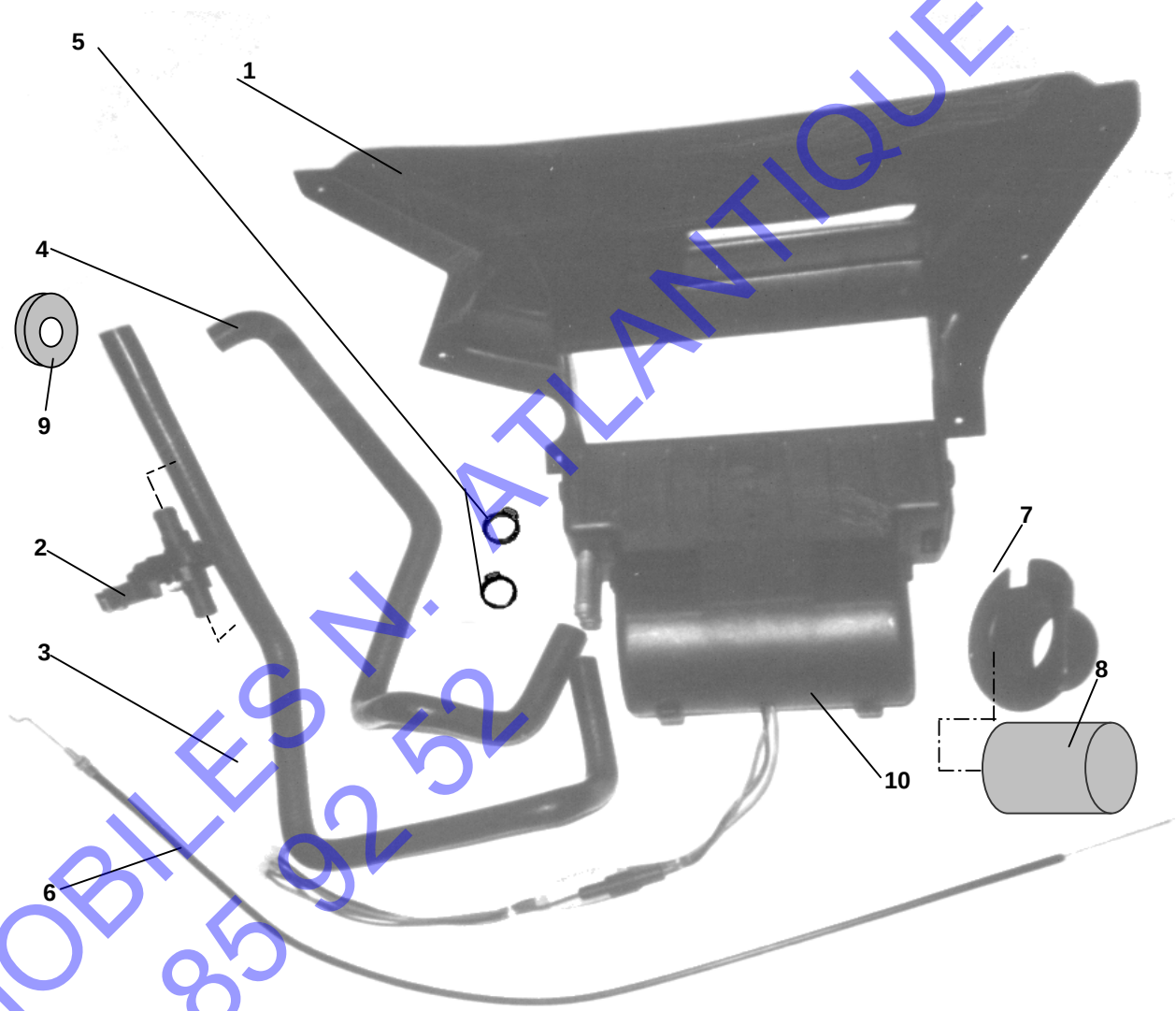

TITANE 3

VENTILATION | **PLANCHE 10-10**

AUTOMOBILES N. ATLANTIQUE
Tel 01 49 85 92 52

REP	CODE	DESIGNATION
3	901003	Pot échappement
4	501016	Silenbloc triangle 20x24
5	801096	Triangle AV
6	501026	Rotule de pivot AV
13	601004	Silenbloc de pot
14	901020	Cintre flexible Focs
15	901102	Silenbloc NM D12x26 L23x27
16	901105	Vis de triangle M12x190
17	901103	Entretoise de triangle L111
18	501022	Ecrou frein M 12

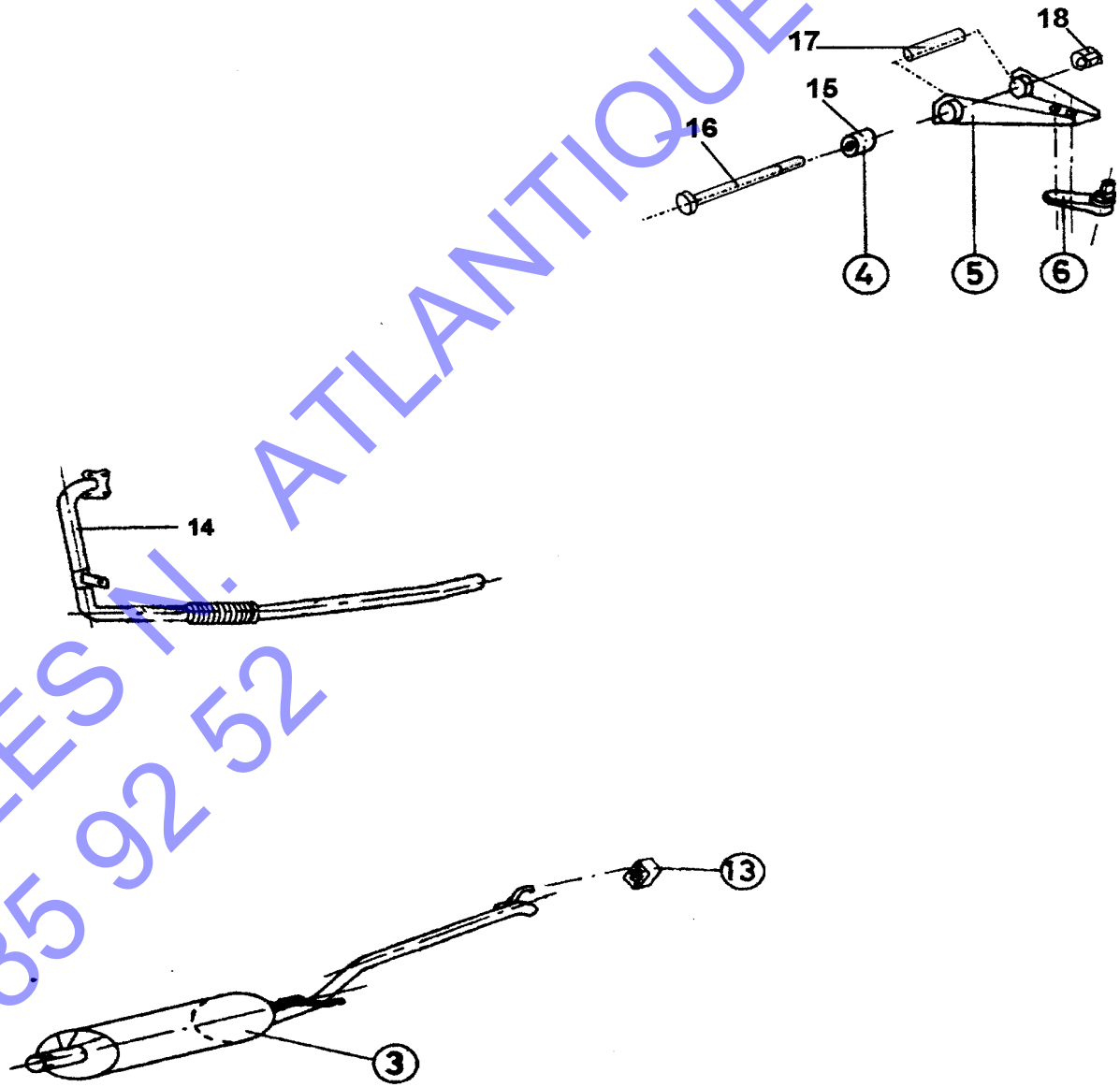

TITANE 3

EQUIPEMENTS CHASSIS | **PLANCHE 01-20**

AUTOMOBILES N. ATLANTIQUE
Tel 01 49 85 92 52

REP	CODE	DESIGNATION
1	904007	Tuyau retour gazoil
2	904006	Tuyau arrive gazoil
3	506077	Tuyau gazoil 5x12
4	607132	Tuyau gazoil 8x15
5	801001	Jauge gazoil
6	707125	Tuyau gazoil 16x25
7	801019	Durite de remplissage
8	801002	Réservoir complet
9	803051	Cardan gauche
10	803050	Cardan droit
11	803033	Clips de retenu cardan
12	803034	Clips de retenu d'arbre
13	803037	Pot de graisse
14		
15		
16		
17		
18		
19	903016	Soufflet cote boite (R)
20	903015	Collier cote arbre (R)
21	903014	Soufflet cote roue (R)
22	903013	Collier cote roue (R)
23	903017	Collier cote boite (R)
24	613255	Préfiltre

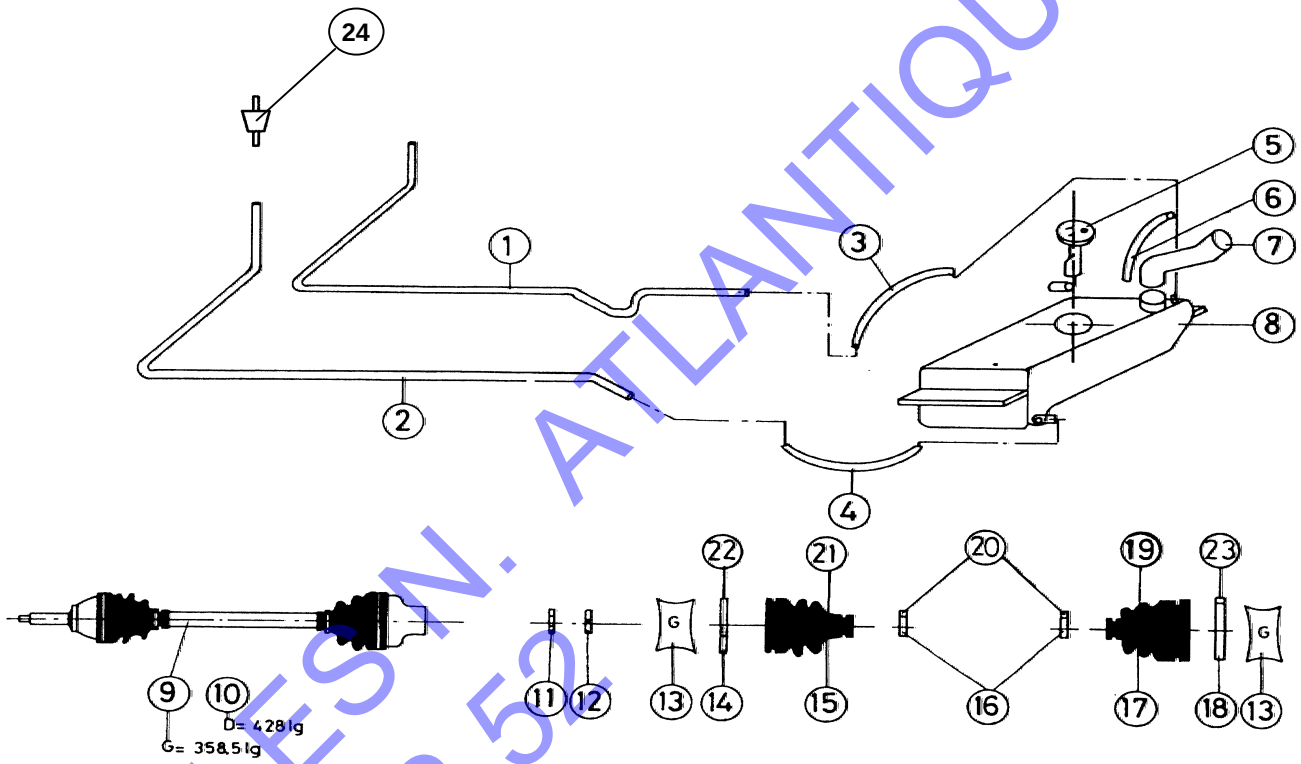

TITANE 3

EQUIPEMENTS CHASSIS	PLANCHE 01-30

AUTOMOBILES N. ATLANTIQUE
Tel 01 49 85 92 52

REP	CODE	DESIGNATION
1	904208	Joint de piston
2	904209	Axe et jonc de plaquette
3	904210	Plaquette de frein (2)
4	904205	Pince de frein complete D
5	904206	Pince de frein complete G
6	904215	Roulement
7	904211	Entretoise de roulement
8	904212	Vis
9	904213	Disque
10	904214	Moyeu
11	501016	Silenbloc D12x26 - 20x24
12	901102	Silenbloc NM D12 L 23x27
13	501033	Entretoise L152 D12x17
14	901104	Entretoise NM L146 D12x14
15	501021	Vis de bras AR
16	901100	Bras AR Droit
17	901101	Bras AR Gauche
18	904207	Moyeu complet 678910
19	904222	Ressort de levier G
20	904217	Ressort de levier D
21	904218	Vis de plaquette
22	904220	Piston frein à main G
23	904219	Piston frein à main D
24	904221	Poussoir

A PARTIR N°818146

note n°55

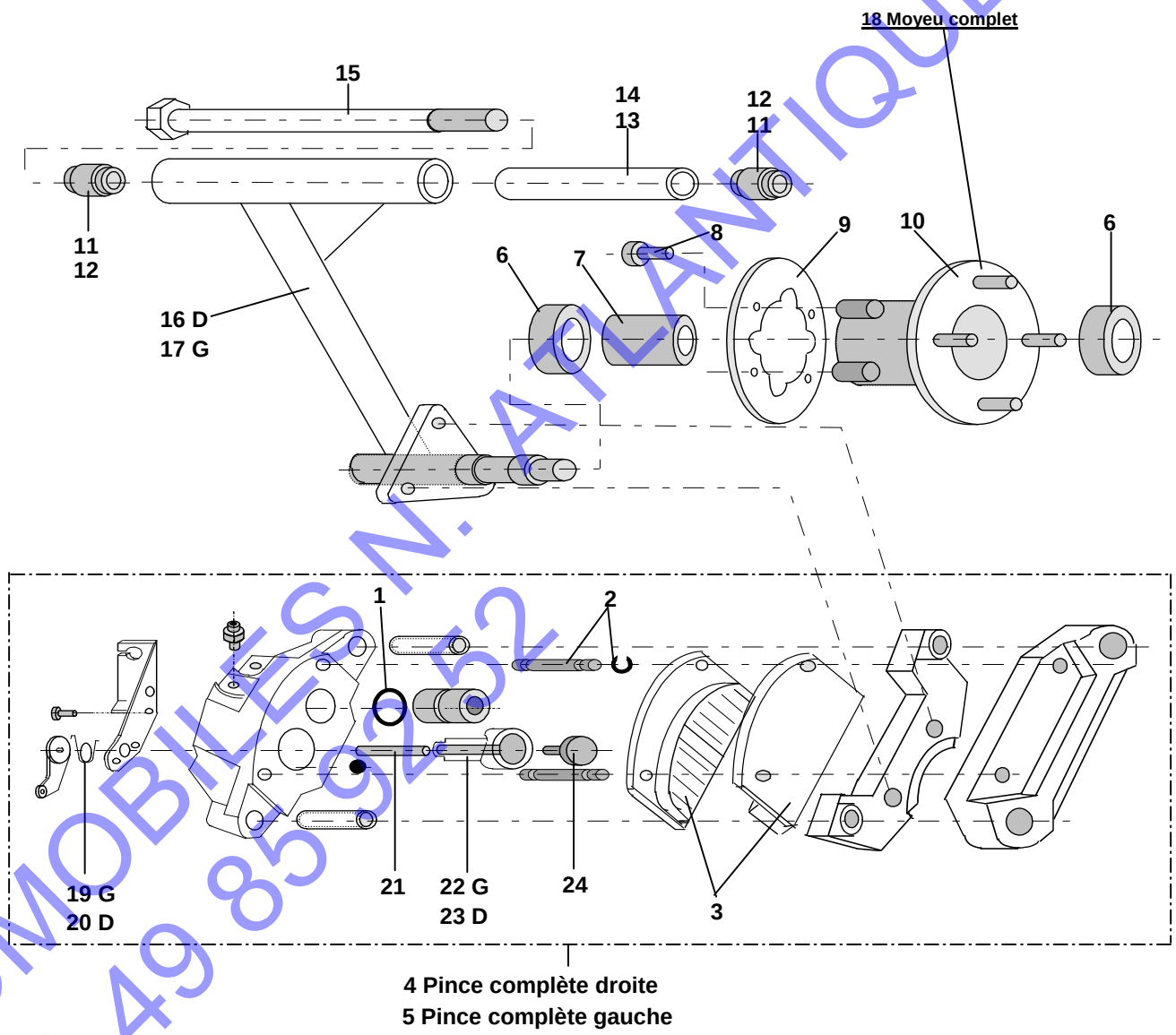

TITANE 3

FREINS ARRIERE A DISQUES | **PLANCHE 4-10**

AUTOMOBILES N. ATLANTIQUE
Tel 01 49 85 92 52

REP	CODE	DESIGNATION
5	901011	Obturateur þ61
9	907153	Pare brise Titane 2
10	907054	Joint de pare brise 3,7
11	807024	Profil habillage
12	907092	Double joint porte lg 1320
13	907055	Rétroviseur intérieur
14	506047	Antenne
15	907091	Butée conique capot
16	907104	Embase rétroviseur int
17	907087	Chapeau amortisseur
20	807038	Moteur essuie glace AR
21	907053	Gache hayon
22	807091	Balai essuie glace AR
23	807090	Bras essuie glace AR
24	907156	Custode droite
25	607069	Serrure hayon
26	907165	Compas de hayon
27	907165	Support compas hayon
28	907157	Custode gauche
29	907166	Joint de hayon au metre
30	907022	Joint de porte au metre
31	707128	Opercule þ100
32	907037	Cable ouverture hayon
33	607043	Ecrou de gache
34	607041	Rondelle de gache
35	607040	Gache de porte
36	914034	Insono tablier moteur
37	907041	Titane GLX
38	907085	3eme feu stop
39	907005	Lunette AR dégivrante
40	907006	Lunette AR base
41	907158	Hayon luxe
42	907151	Charnière de hayon
43	907044	Cache essuie glace AR
44	807050	Jdm (en relief)
45	907041	Autocollant TITANE
46	907160	Cale de charnière hayon
47	907159	Contre plaque charnière
48	907024	Cache essuie glace AR NM
49	907084	Cache 3éme feu stop

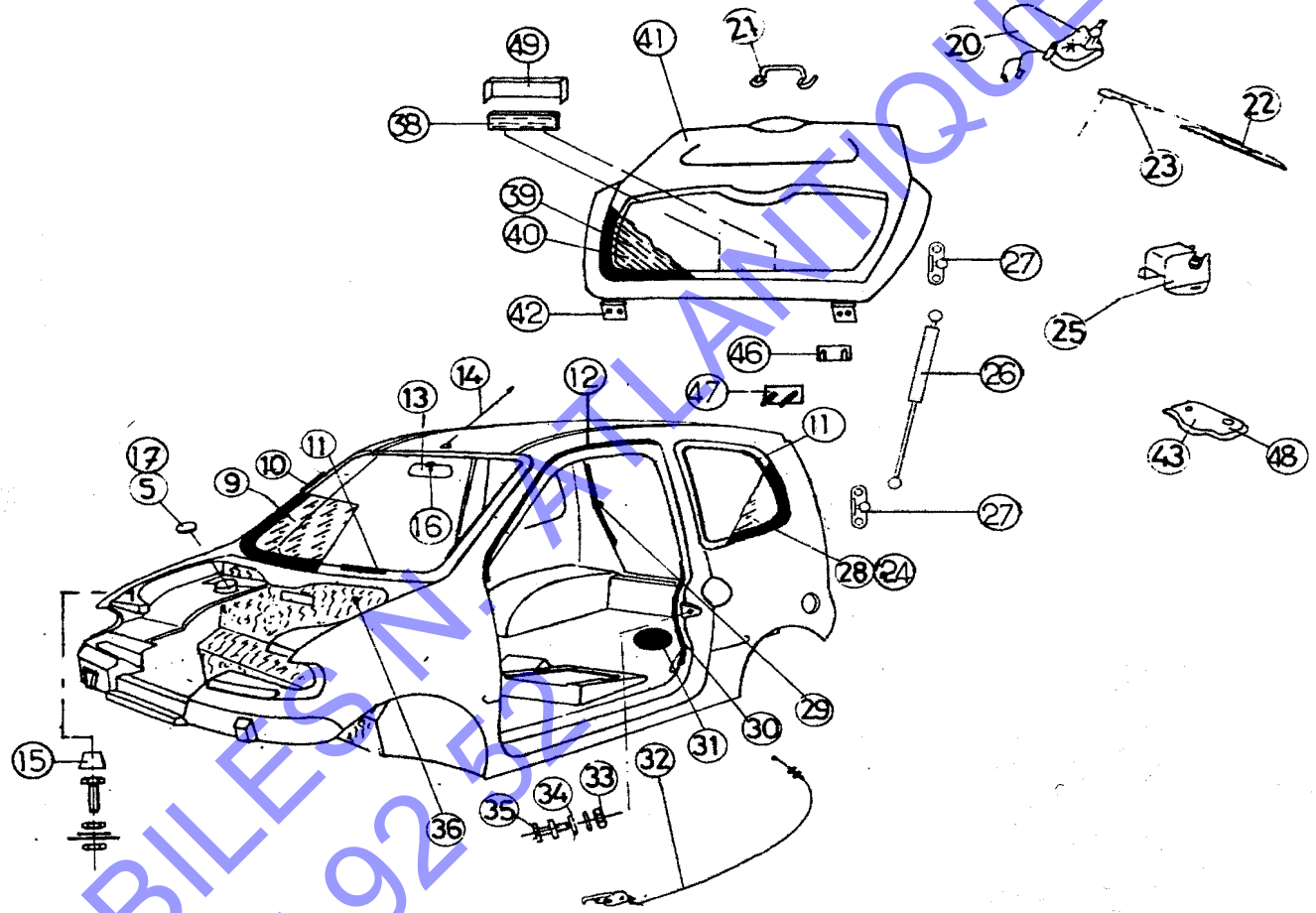

44 JDM (en relief)
45 Autocollant Titane
37 Autocollant Titane GLX gris métal

TITANE 3

CARROSSERIE	**PLANCHE 07-00**

AUTOMOBILES N. ATLANTIQUE
Tel 01 49 85 92 52

REP	CODE	DESIGNATION
1	907008	Charniere capot D
2	907009	Charniere capot G
3	907202	Capot
4	907203	Calandre
5	907029	Gache de capot
6	807097	Logo de calandre
7	907045	Cable de retenu
8	907200	Pare choc AV
9	907206	Katadioptre
10	907205	Renfort pare choc AV
11	907201	Pare choc AR
12	907204	Feu de brouillard
13	907047	Renfort pare choc AR

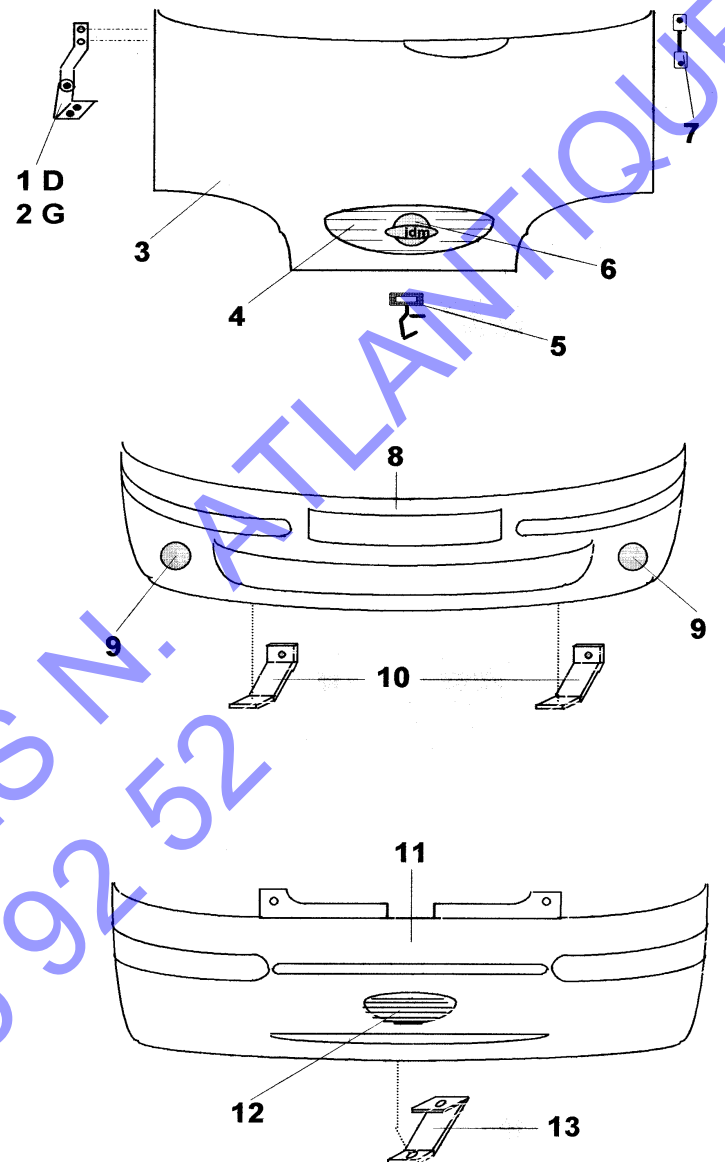

TITANE 3

CARROSSERIE | **PLANCHE 07-10**

AUTOMOBILES N. ATLANTIQUE
Tel 01 49 85 92 52

REP	CODE	DESIGNATION
1	907099	Insonorisation tablier haut int
2	907098	Insonorisation tablier bas int
10	907193	Montant pare brise ABS G
11	907195	Montant pare brise ABS D

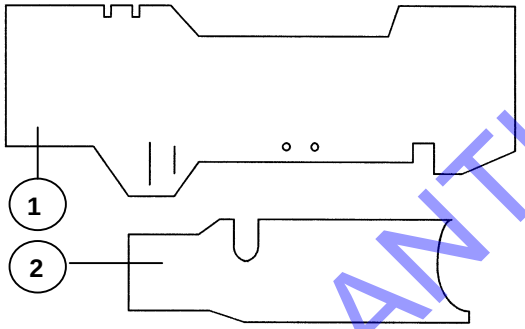

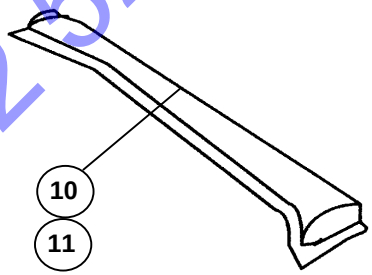

TITANE 3

ACCESSOIRES | **PLANCHE 11-00**

AUTOMOBILES N. ATLANTIQUE
Tel 01 49 85 92 52

REP	CODE	DESIGNATION
1	914039	Habillage pavillon
2	807081	Ecrou cage
3	907043	Patte de plafonnier
4	914041	Montant AV gauche
5	907015	Pare soleil gauche
6	907002	Plafonnier
7	907014	Pare soleil droit
8	914040	Montant AV droit
9	914045	Tapis finition G
10	914044	Tapis finition D
11	914043	Habillage panneau ARG
12	914046	Tablette AR
13	914042	Habillage panneau ARD
14	914038	Tapis AR
15	914037	Tapis AV
16	914035	Insonorisation aile D
17	914036	Insonorisation aile G

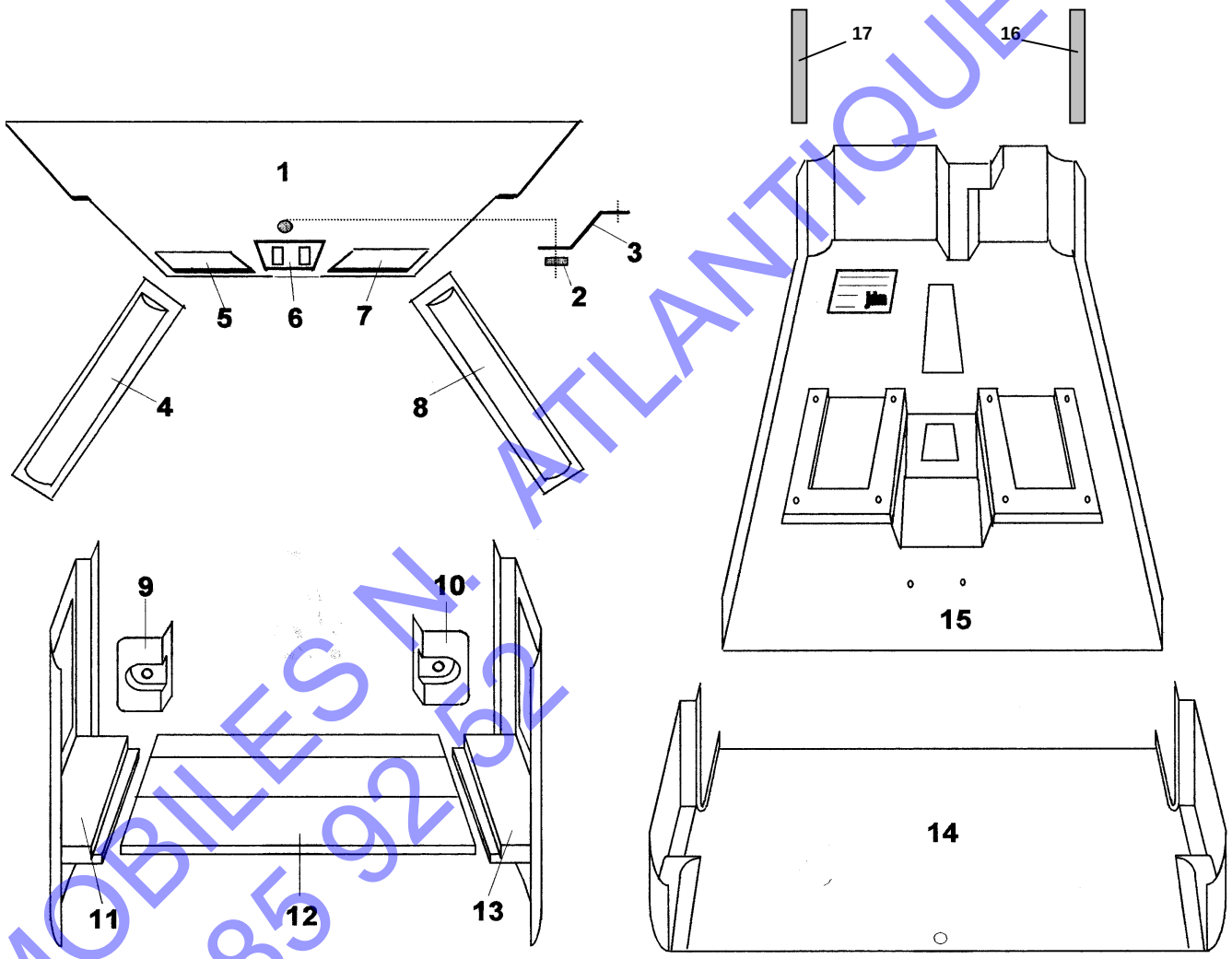

TITANE 3

ACCESSOIRES | **PLANCHE 11-10**

AUTOMOBILES N. ATLANTIQUE
Tel 01 49 85 92 52

REP	CODE	DESIGNATION
1	914185	Autoradio cassette RDS
8	914004	Bac de protection de cric
12	914005	Cric
13	914003	Clé de roue de secours
14	903001	Roue complète
15	814044	Porte clé jdm
17	914029	Jeu de bulles
19	807159	Répétiteur latéral clignotant

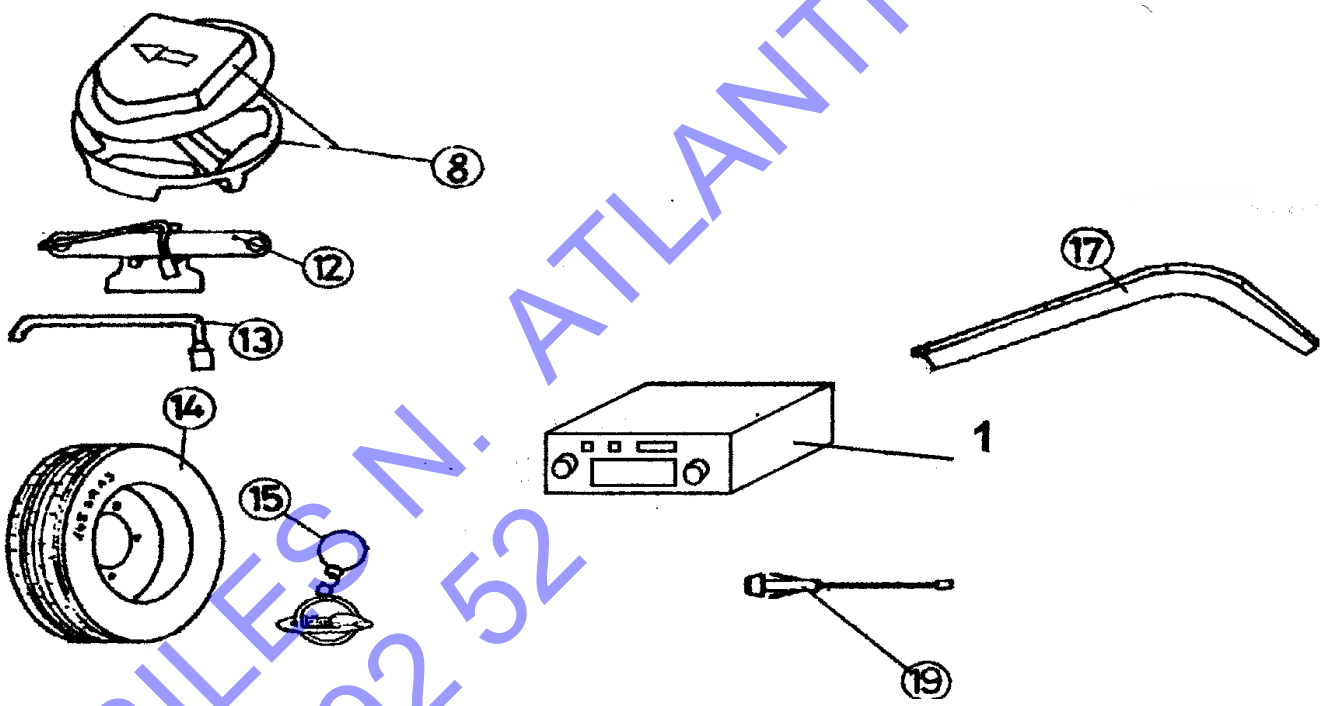

TITANE 3

ACCESSOIRES | **PLANCHE 11-20**

AUTOMOBILES N. ATLANTIQUE
Tel 01 49 85 92 52